Burlington®

ДУШЕВАЯ СТОЙКА С ВСТРОЕННЫМ ТЕРМОСТАТОМ НА 2 ВЫПУСКА, ВЕРХНЯЯ ЛЕЙКА 12', ХРОМ [BARC64 CHR + V60]

ARC64 CHR Душевой комплект встраиваемый, на 2 выпуска, с ручным душем, цвет хром (без душевой насадки)
V60/ARCV60 CHR Насадка душевая 12', цвет хром

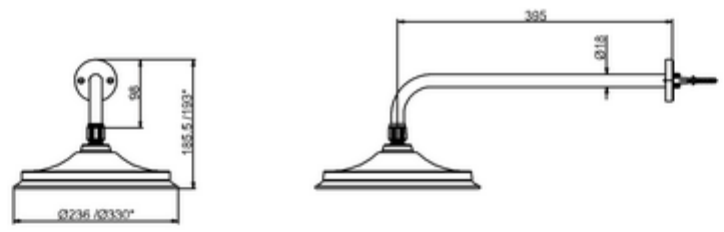
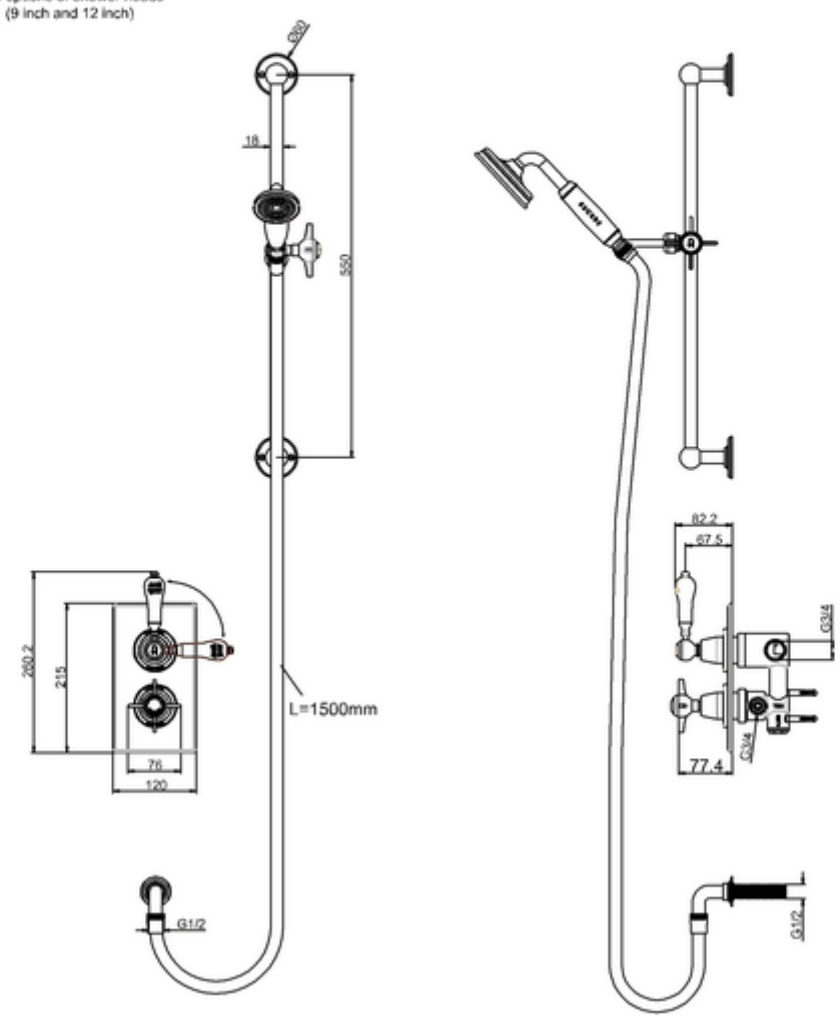
* Two options of shower heads
(9 inch and 12 inch)