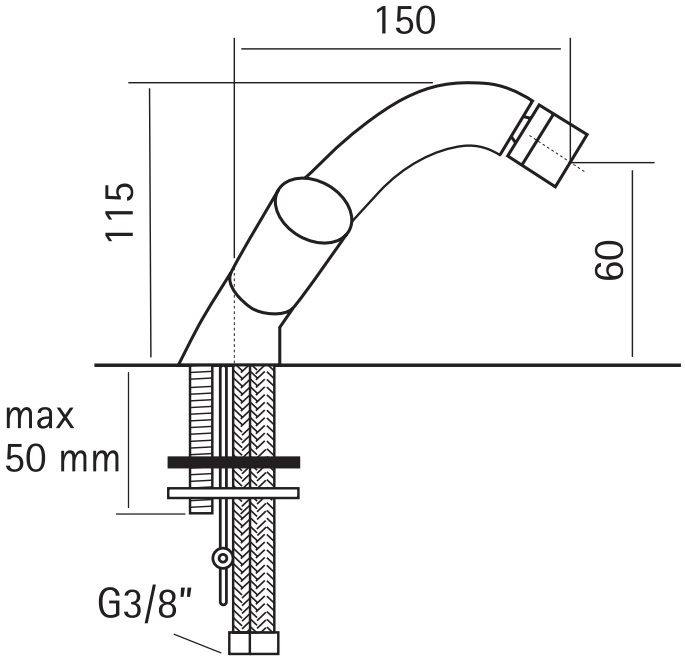90 35