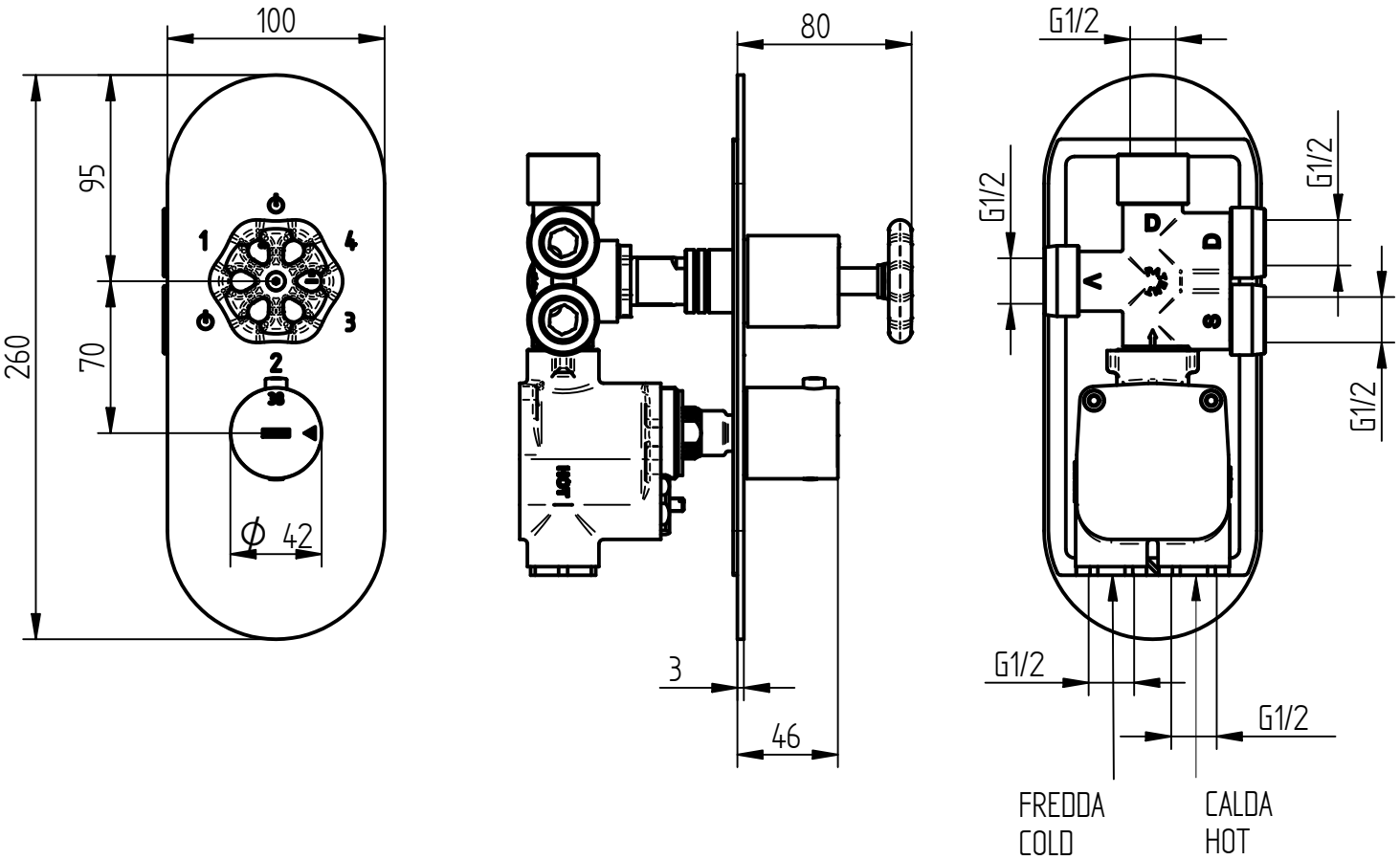

BELLOSTA rubinetterie	**Articolo**	**4712/4/PE + 484023**
rubinetti d'autore made in Italy	**Descrizione**	Parti est mix term inc da 1/2" 4OUT