APT. N567S

Набортный смеситель для ванны - VENEZIA IN

- без ручек
- без излива
- на 4 отверстия
- переключатель на 2 потока с кнопкой
- ручная лейка FIT
- гибкий шланг 150 см
- картридж керамический 90°
- впуски 3/4"
- подводка

ручки заказываются отдельно,
см. раздел "Ручки"

Отделки:

☐	**Хром**	29 02 N567S
☐	**Nickel PVD**	29 95 N567S
☐	**Matt Gun Metal PVD**	29 P5 N567S
☐	**Matt British Gold PVD**	29 P6 N567S
☐	**Matt Copper PVD**	29 P9 N567S
☐	**Золото плюс**	29 01 N567S

Проект:

Комната:

Дата:

Комментарии:

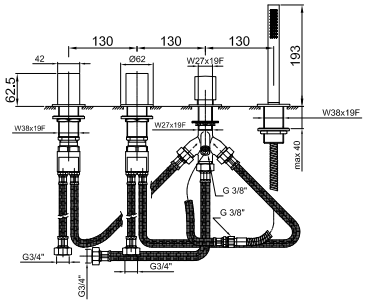

сертификаты: