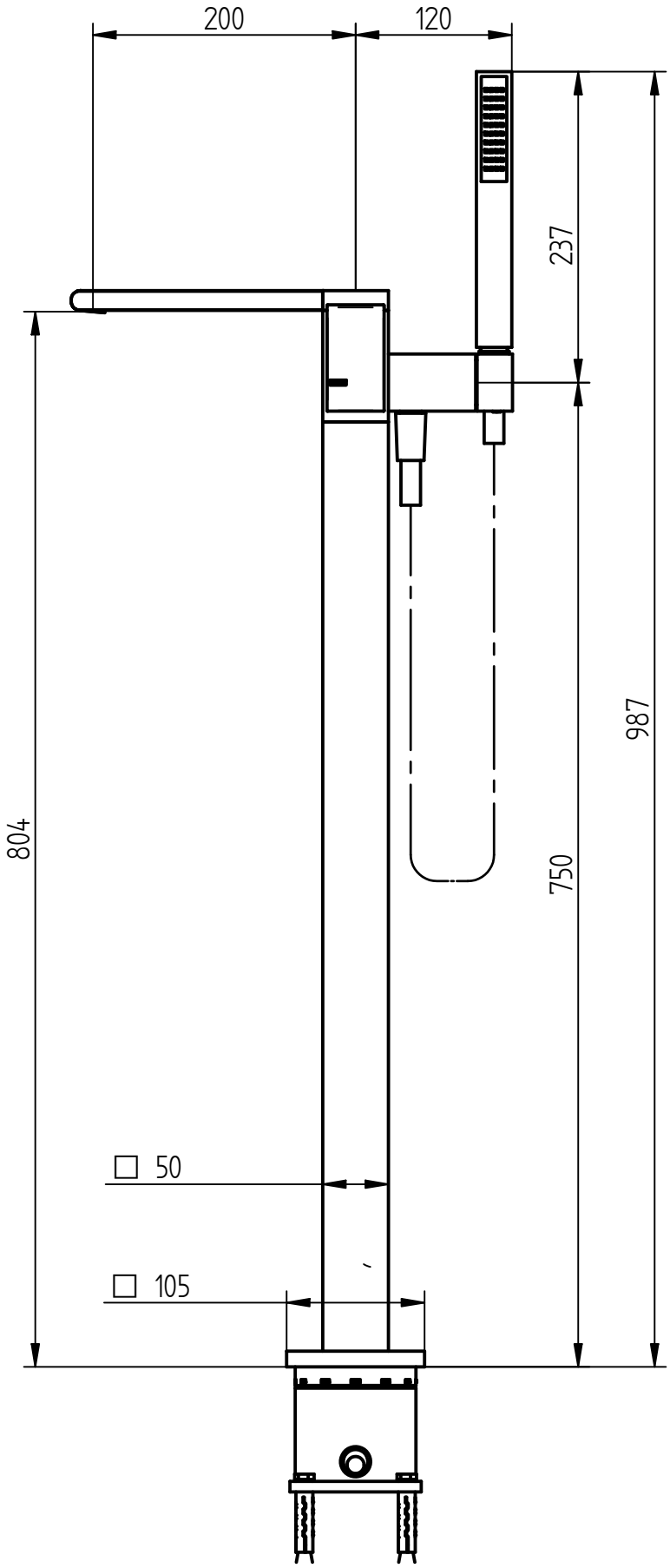

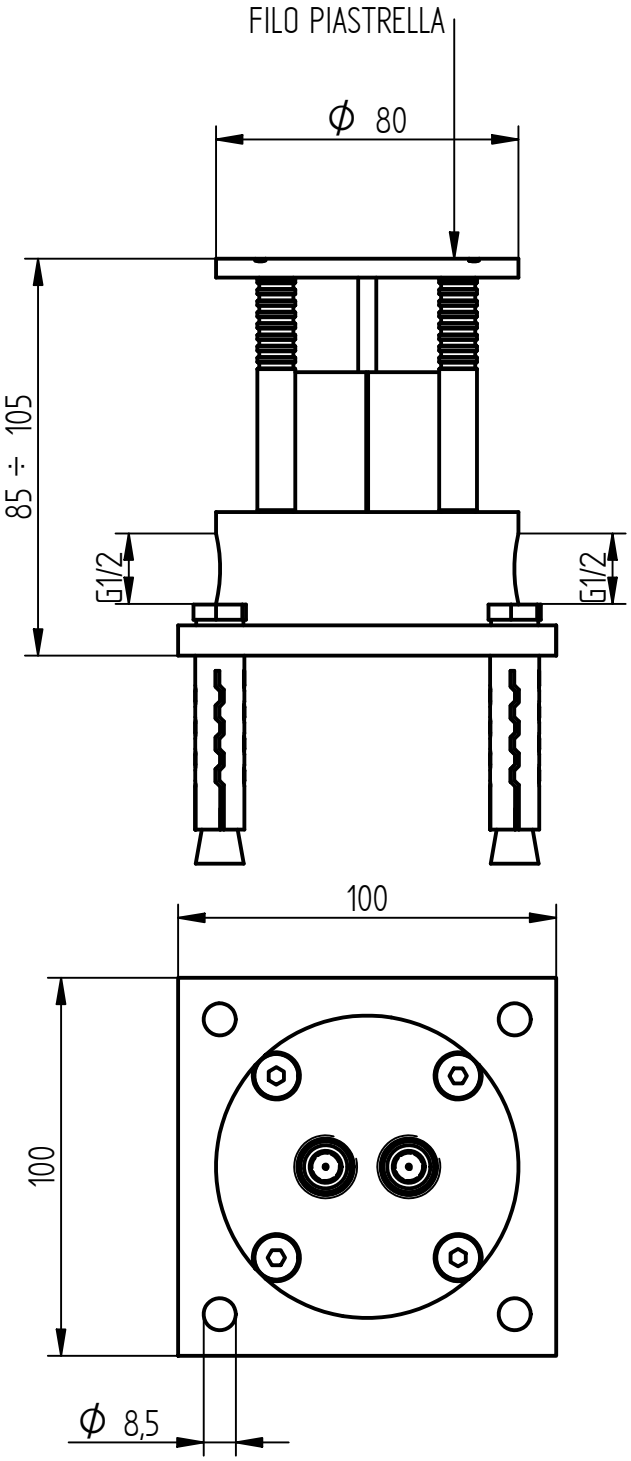

BELLOSTA rubinetterie rubinetti d'autore made in Italy	**Articolo**	7801/4/A/E + 734012
	Descrizione	Miscelatore vasca c/attacco a pavimento