Burlington®

СМЕСИТЕЛЬ - ТЕРМОСТАТ ДЛЯ РАКОВИНЫ НА 3 ОТВЕРСТИЯ С ДОННЫМ КЛАПАНОМ [BI29 BLA]
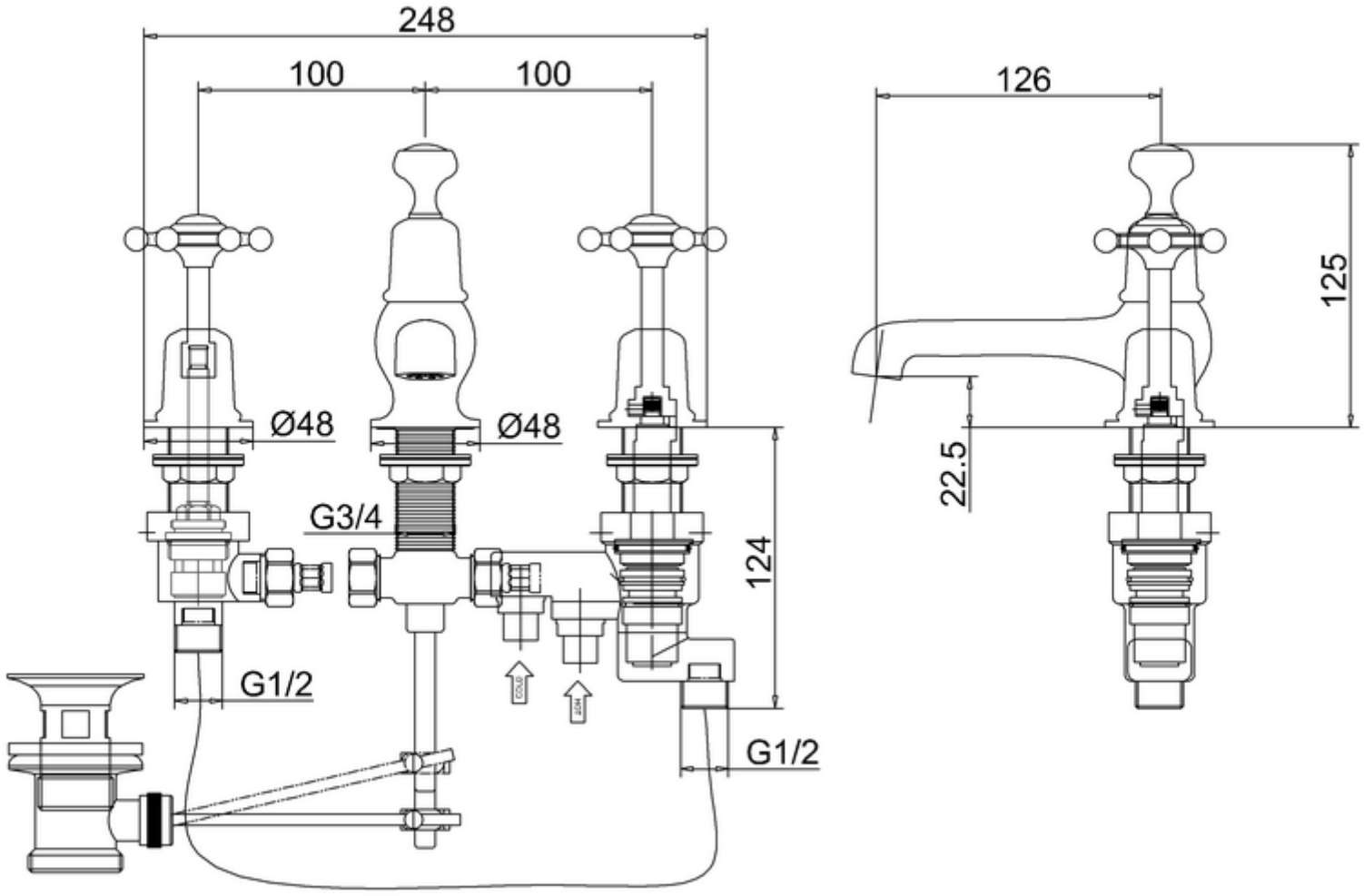
T26 BLA Термостатический смеситель на раковину на 3 отв. с донным клапаном, цвет Хром/Черный
T3 BLA Ручка-крестик Birkenhead (пара), цвет Хром/Черный