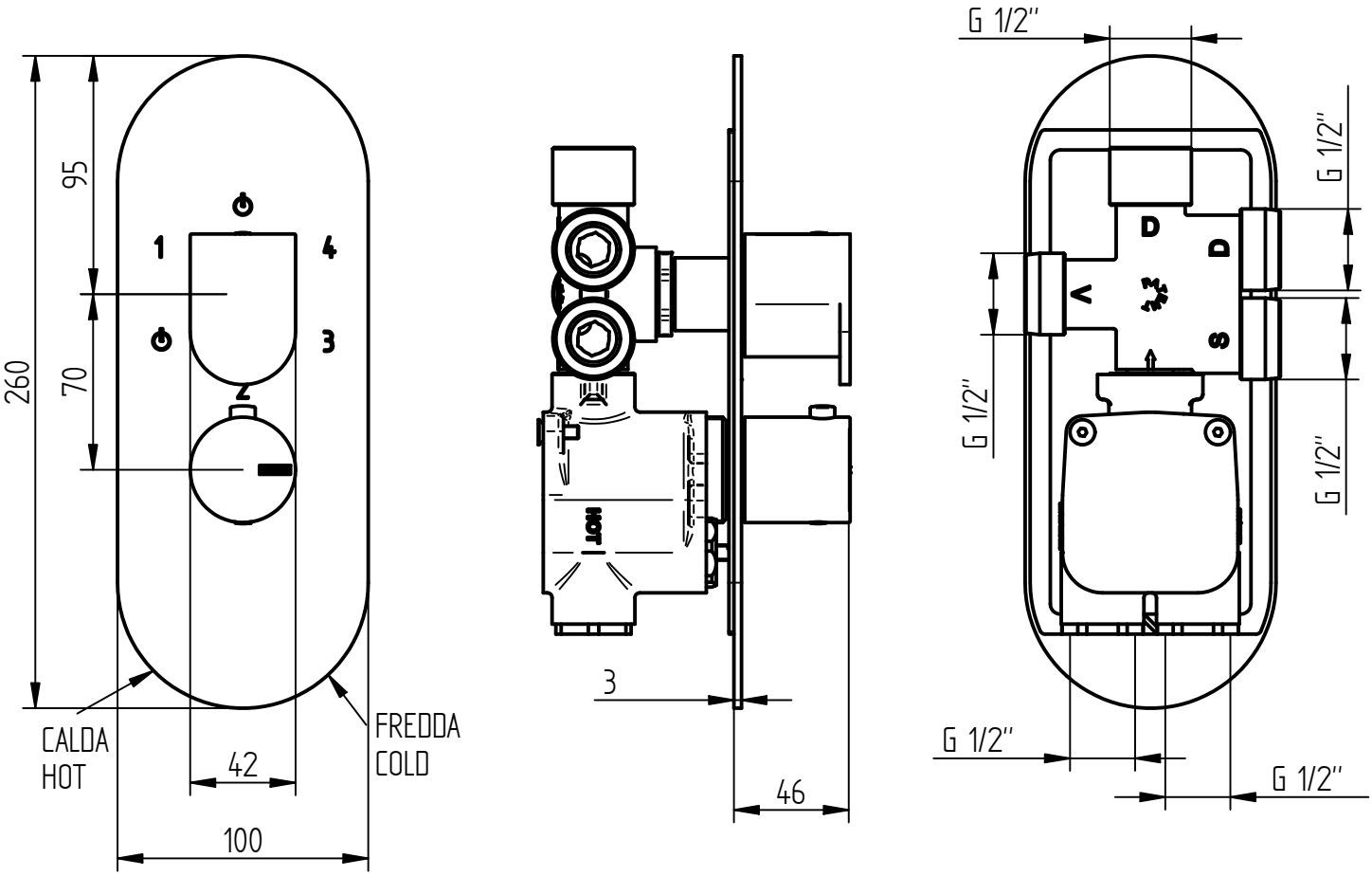

BELLOSTA rubinetterie rubinetti d'autore made in Italy	**Articolo**	**7212/4/P/E + 484023**
	Descrizione	Miscelatore termostatico incasso c/deviatore 4 uscite