Burlington®

СМЕСИТЕЛЬ ДЛЯ РАКОВИНЫ НА 2 ОТВЕРСТИЯ СО СКРЫТЫМ СЛИВОМ-ПЕРЕЛИВОМ [KE28 WAL + W9] - ПОДХОДИТ ТОЛЬКО ДЛЯ РАКОВИНЫ B14
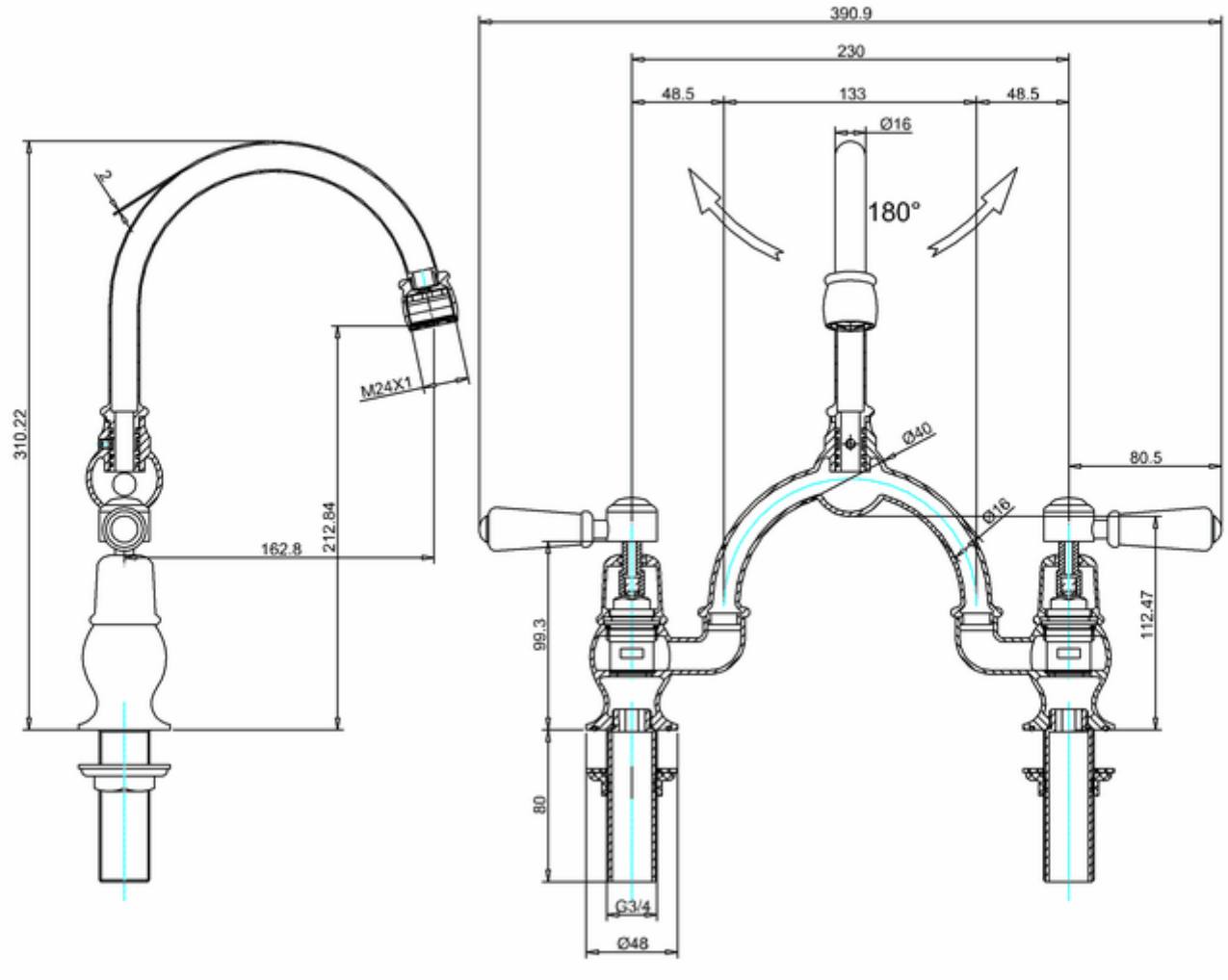
T25-QT Смеситель на 2 отверстия (излив 230 мм),1/4 оборота, цвет Хром
W9 Слив-перелив для раковины, скрытый, цвет Хром
T4 WAL Ручка-рычаг Kensington (пара) для смесителя, цвет Хром/орех