DORN BRACHT

Умывальник - Meta

META SLIM Смеситель для умывальника однорычажный с удлиненной ножкой без

Артикульный номер: 33 537 662-00

- вылет 135 мм
- неподвижный излив
- круглая обогащенная воздухом струя
- высота смесителя 261 мм
- высота до аэратора 179 мм
- диаметр сверлёного отверстия 35 мм
- 2x напорный шланг M 8 x 1 ввинченный, испытанный на герметичность
- расход макс. 5,7 л/мин
- не содержит свинца
- Группа смесителей согл. DIN 4109: 1
- (ADA)
- Для установки на накладных раковинах.

хром

размерный чертеж

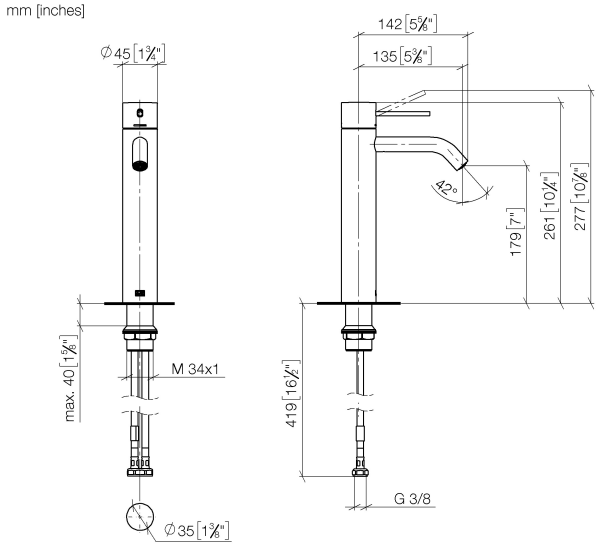

Все величины в мм / дюймах = мм x 0,0394