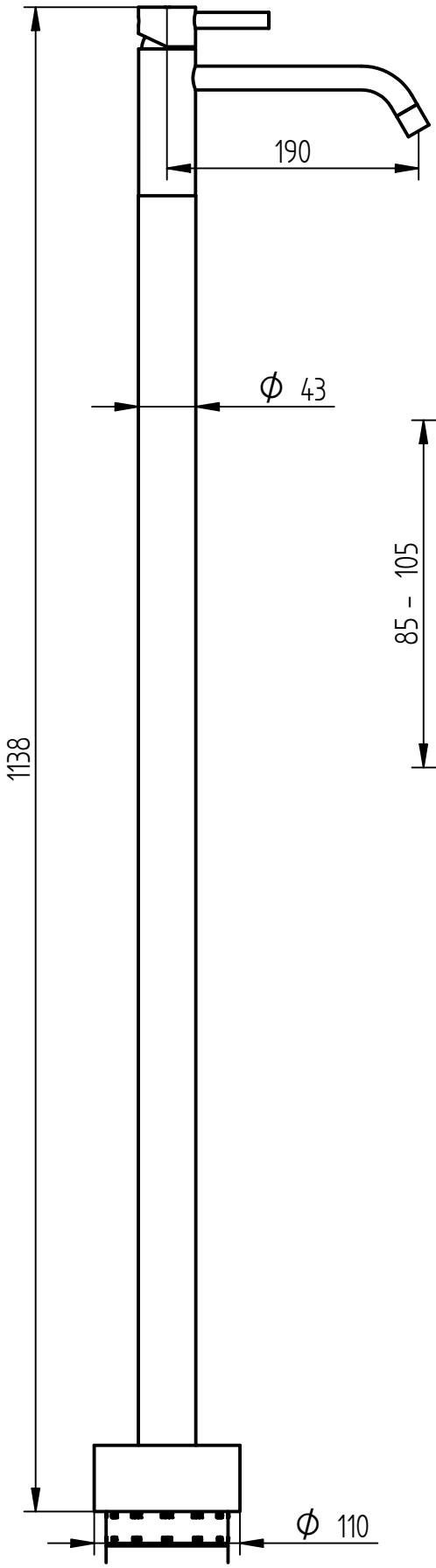

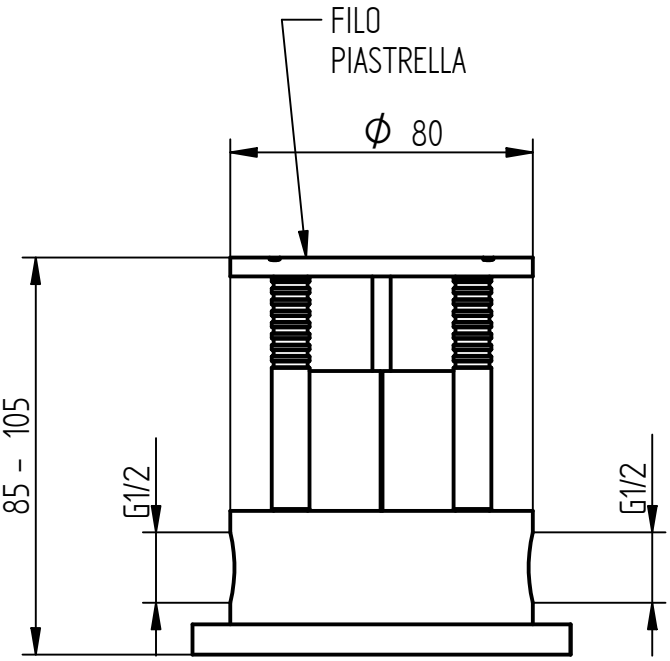

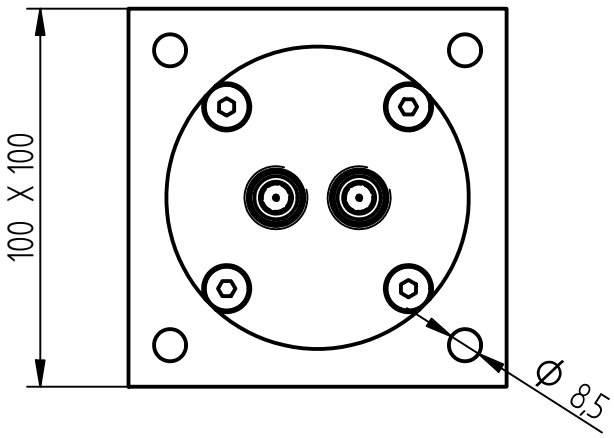

BELLOSTA rubinetterie rubinetti d'autore made in Italy	**Articolo**	0405/PAT/E + 734012
	Descrizione	Miscelatore lavabo c/attacchi a pavimento bocca prolungata