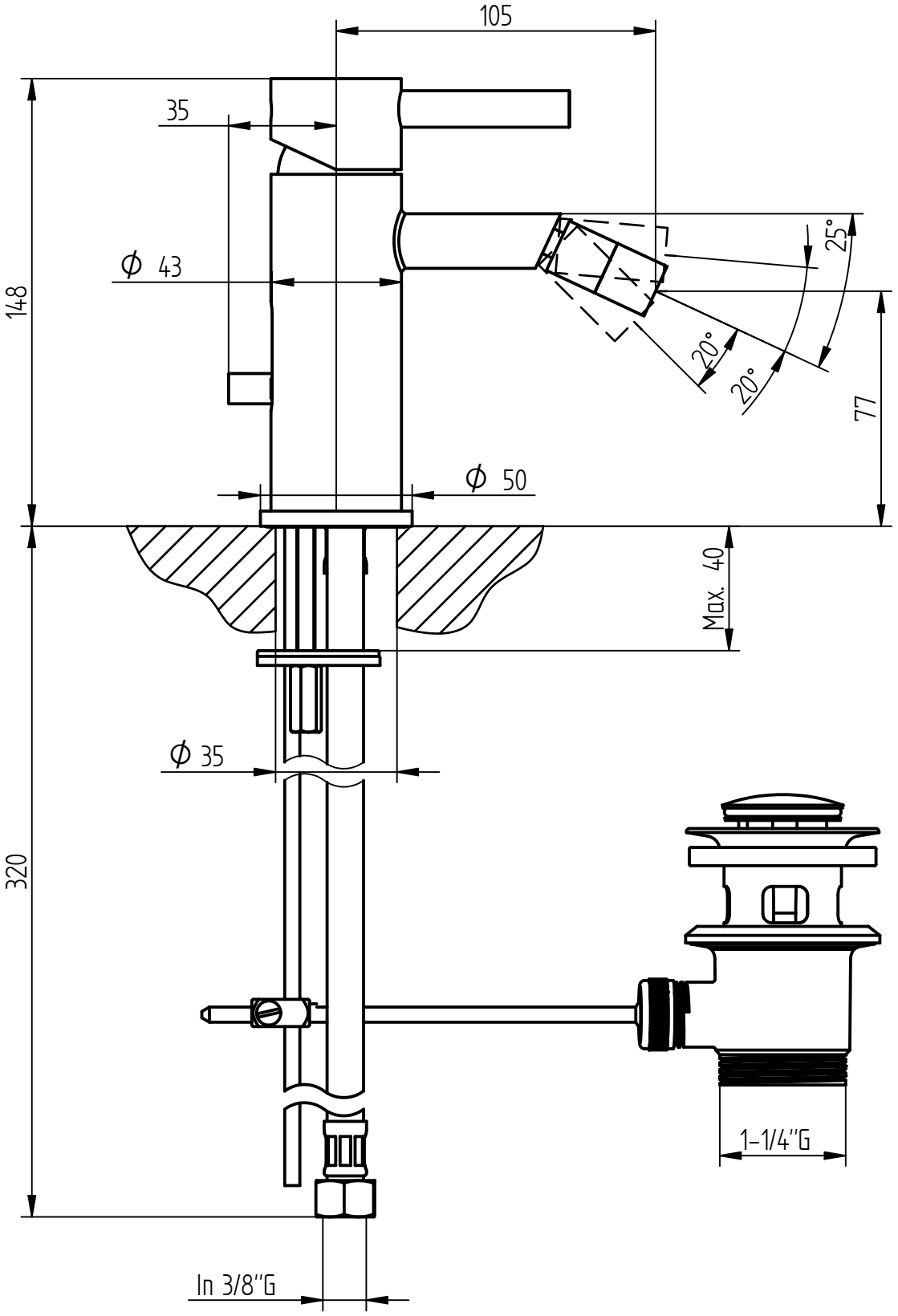

BELLOSTA rubinetterie rubinetti d'autore made in Italy	**Articolo**	0407/N
	Descrizione	Miscelatore bidet monoforo