Burlington®

УНИТАЗ-МОНОБЛОК СЕРИИ REGAL С РУЧКОЙ СЛИВА ЦВЕТА ОРЕХ, БАЧОК 44СМ
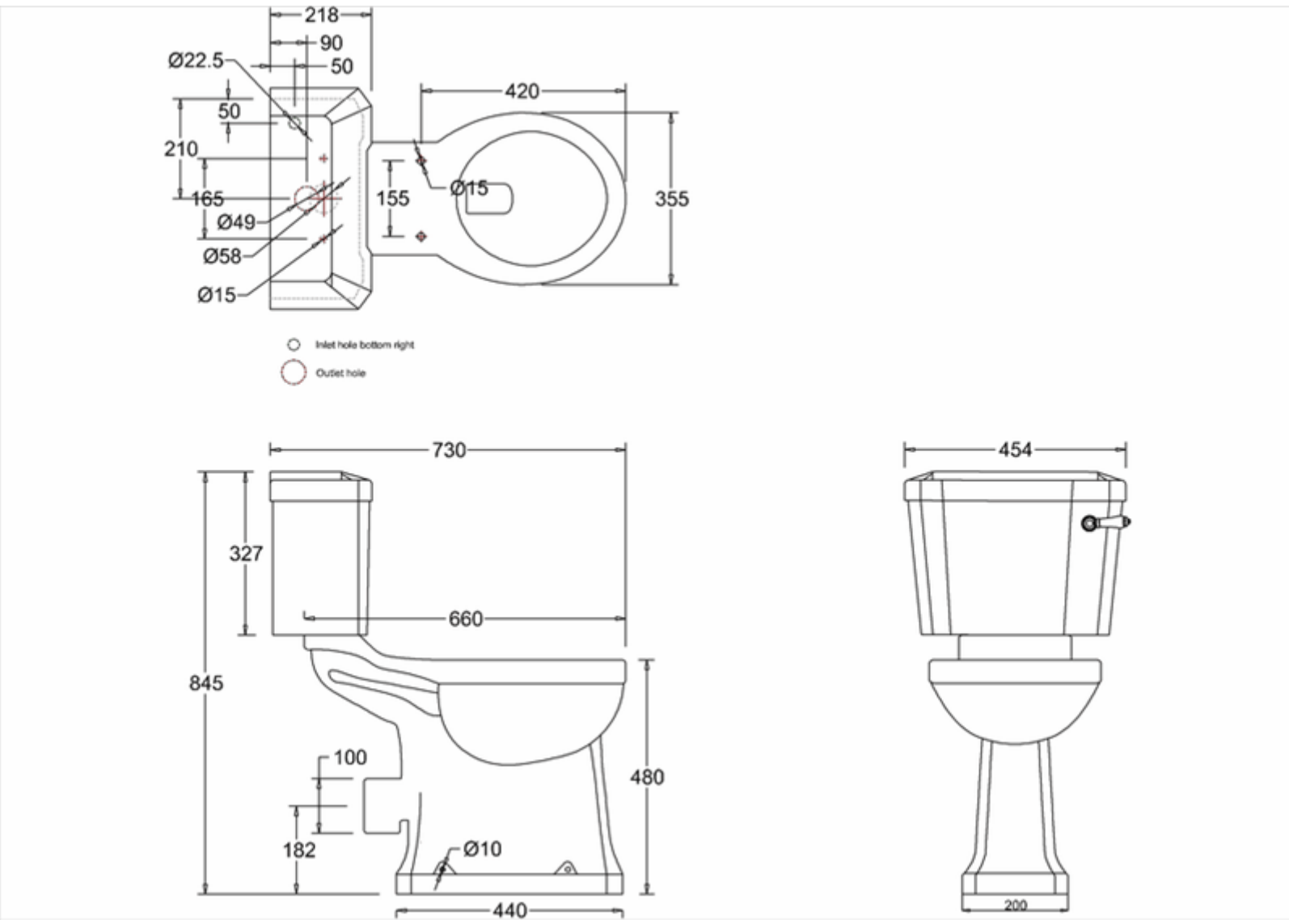
P12 Чаша унитаза Regal (высота 48.5cm)
C3 WAL Бачок с крышкой (ширина 44см), в комплекте внутр. части бачка и Хромовая/Ореховая ручка, цвет Белый