RUBINETTERIE RITMONIO S.R.L. si riserva tutti i diritti connessi con il presente documento e con l'oggetto o la materia ivi rappresentati con divieto di riprodurlo, utlizzarlo o renderlo accessibile a terzi in assenza di previa autorizzazione. Disegno CAD non modificabile a mano

RUBINETTERIE RITMONIO S.R.L. will claim all rights related to the present document and with the object or subject represented therein with the prohibition of reproduction, use or disclosure to third parties without previous permission. The Cad plan is not alterable by hand

SCHEDA TECNICA / TECNICAL DATA

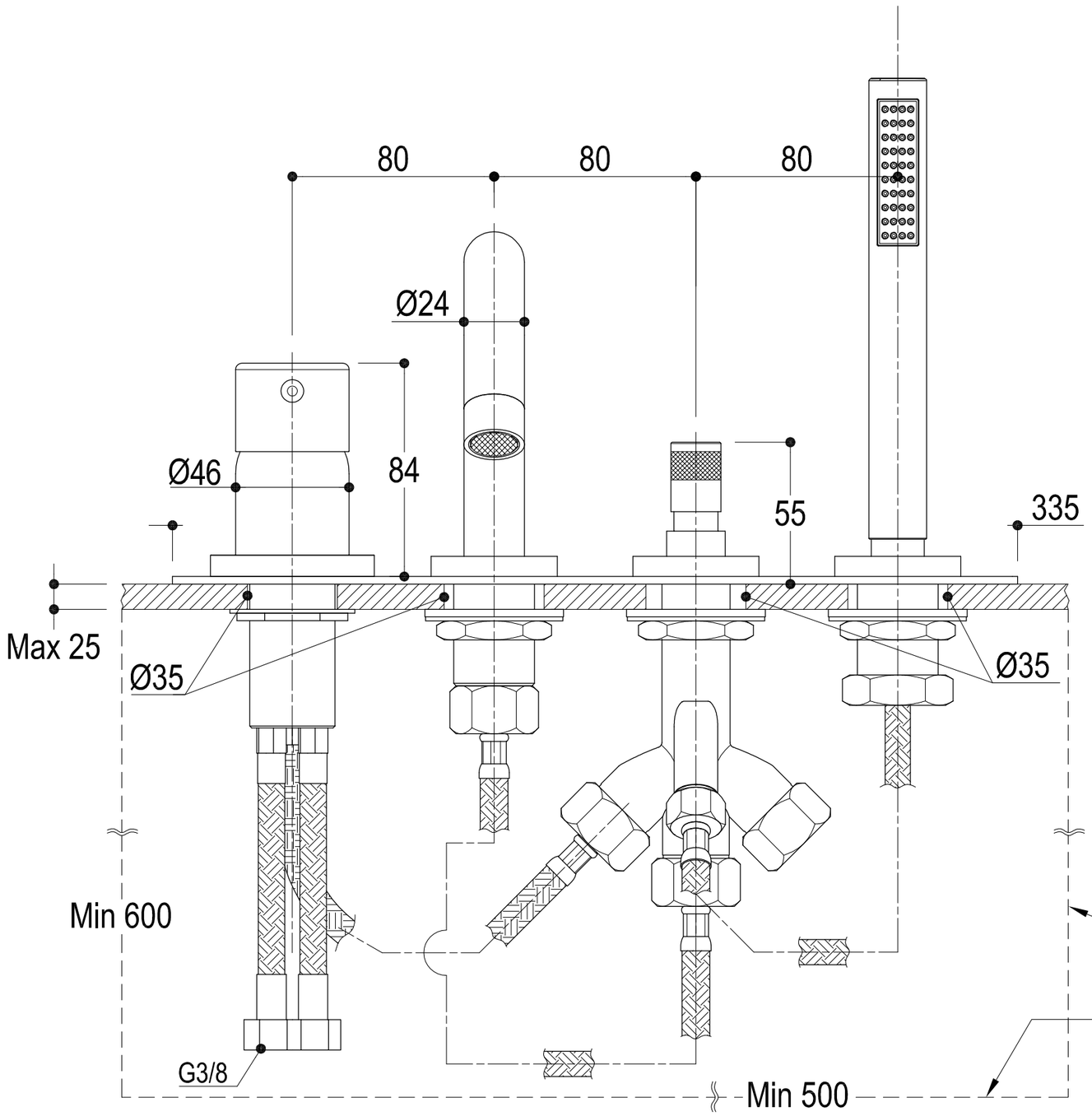

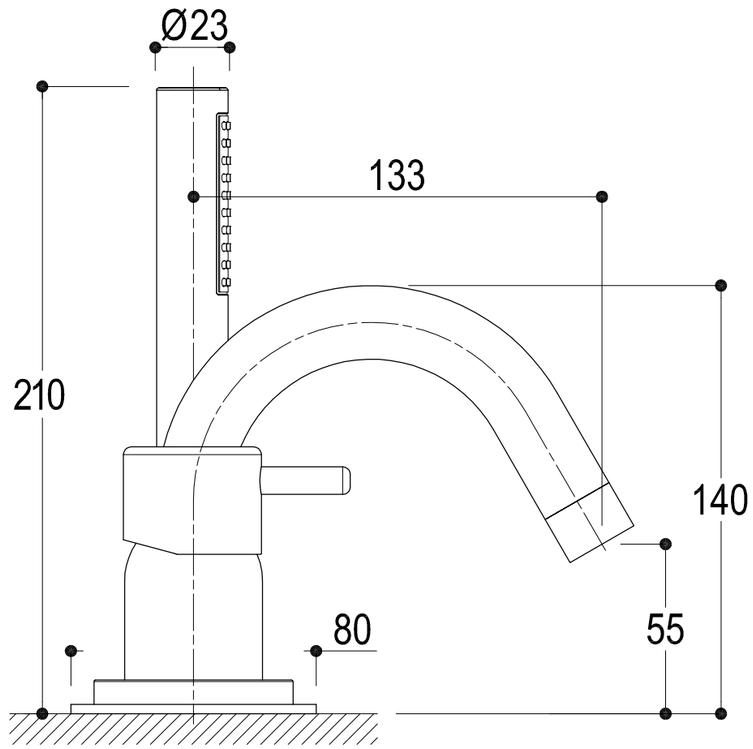

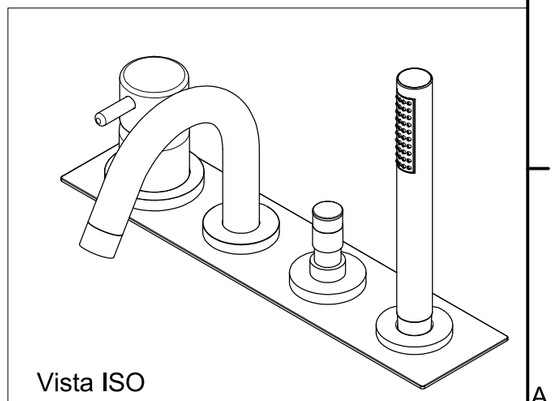

Ritmonio
Living a quality experience.
13019 VARALLO - (VC) - ITALY

SERIE	CODICE	DATA EMISSIONE
REVERSO	Q0BA6432	22/05/12
DENOMINAZIONE: Gruppo per bordo vasca / Deck mounted bath group		REVISIONE 2 — 10/12/18