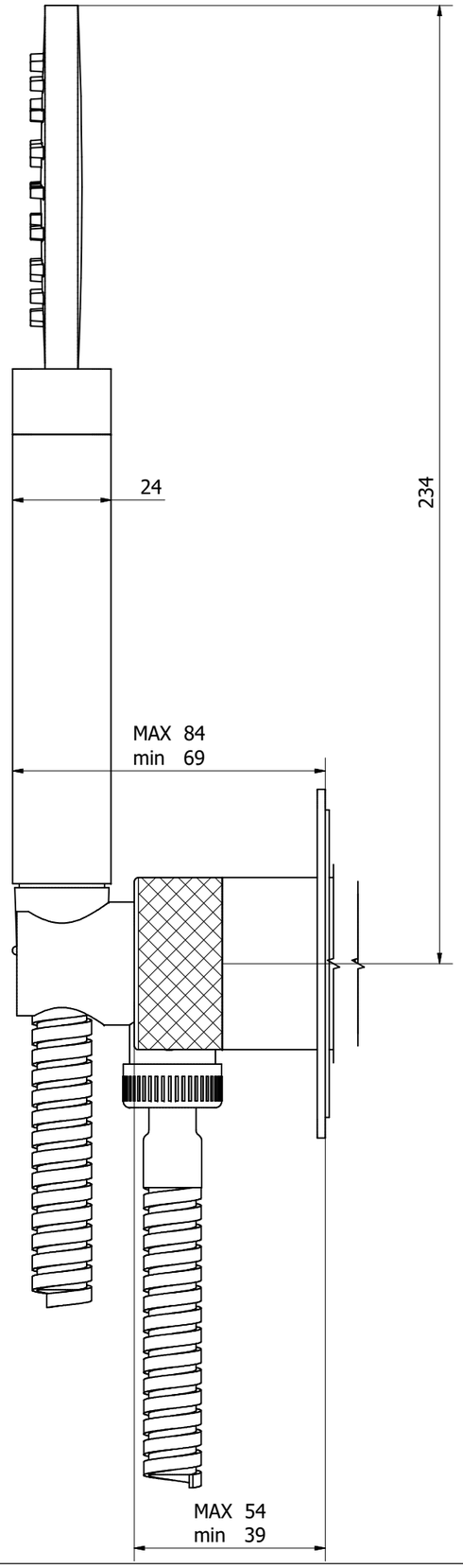

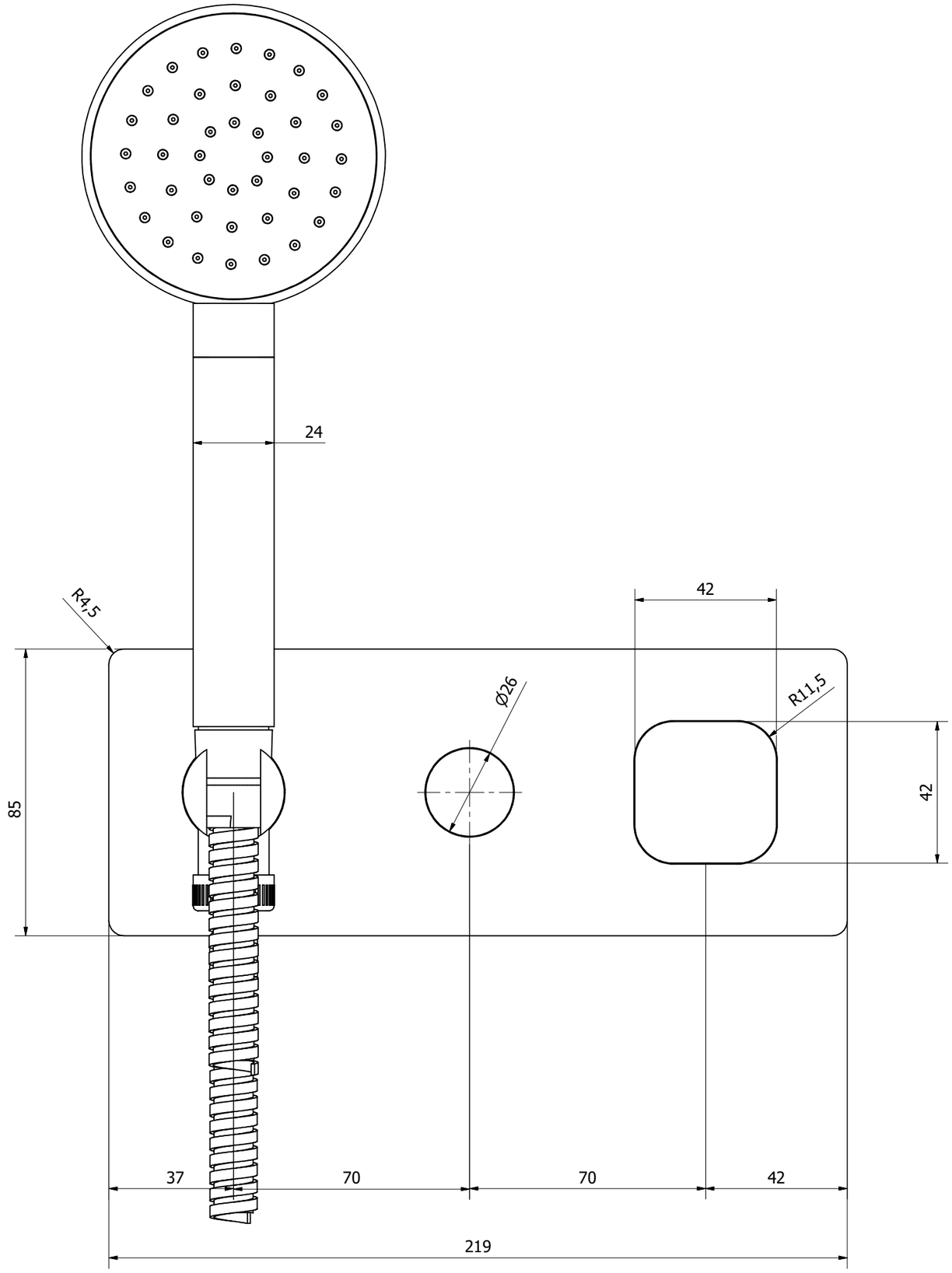

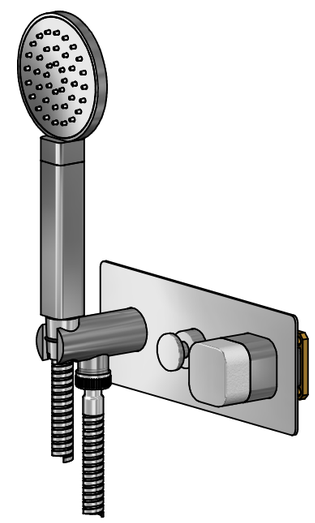

A termini di legge questo disegno non può essere riprodotto senza la nostra autorizzazione

IBRUBINETTI
Via dei Pianotti 3/5
25068 Sarezzo - BRESCIA
tel. 030802101 fax. 030803097
www.ibrubinetterie.it

Derivazione	Cod. Commessa	Toll. Gen.	Formato
		±0.1	A2
Materiale	**Peso lordo**	**Peso netto**	**Scala**
		2,170 kg	1 : 1

Disegnatore	Data creazione	Approvato da	Approvato il
A. Capelloni	11/06/2020		

Denominazione: Esterno 313 man.42x42 corallo

Codice: EE0313CCN_2