Термостатический встраиваемый смеситель для душа, 3/4" - NOSTROMO

АРТ. 3800B+3900A

Термостатический встраиваемый смеситель для душа, 3/4"

- ручка
- впуски 3/4"
- Звукоизолированные
- без запорного вентиля (заказывается отдельно)

N.B. Смеситель должен всегда заказываться вместе с запорным вентилем 3890B+3970A

Наружная часть
Отделки:

☐	**Хром**	50 02 3800B
☐	**Черный матовый**	50 13 3800B
☐	**Белый матовый**	50 29 3800B

Внутренняя часть
Отделки:

☐		19 00 3900A

Проект:

Комната:

Дата:

Комментарии:

0,5	11
1	41
2	53
3	61
4	67

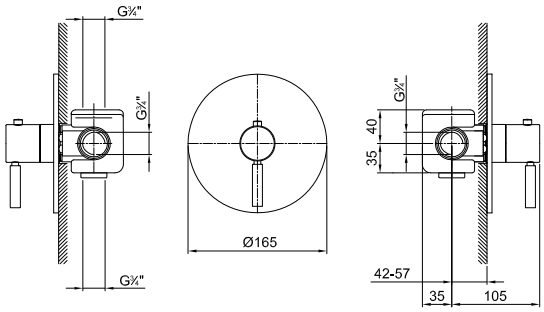

сертификаты: