DUSCHVORHANGSTANGE GEBOGEN ZUR WANDABHÄNGUNG

DR700HW | HKD

Inklusive Montagematerial – auf Anfrage kann die Montage ebenso an Glas erfolgen.

Bei diagonaler Wandabhängung ausreichend Deckenabstand einplanen.

DUSCHVORHANGSTANGEN

GEBOGEN FÜR BADEWANNEN ZUR VERSCHRAUBUNG

DR700HW Gebogene Duschvorhangstangen in Halbkreisform für Badewannen zur diagonalen Wandabhängung (in 45°). Edelstahl massiv, seidig-matt handgeschliffen.
Auch in individuellen Maßen erhältlich.

DR700HW Seitenansicht:

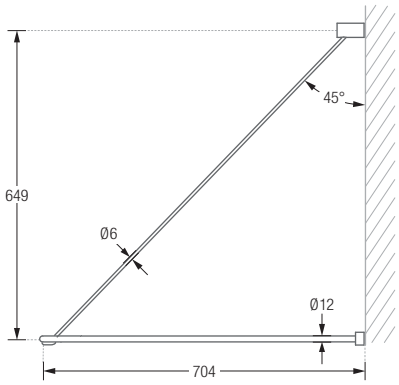
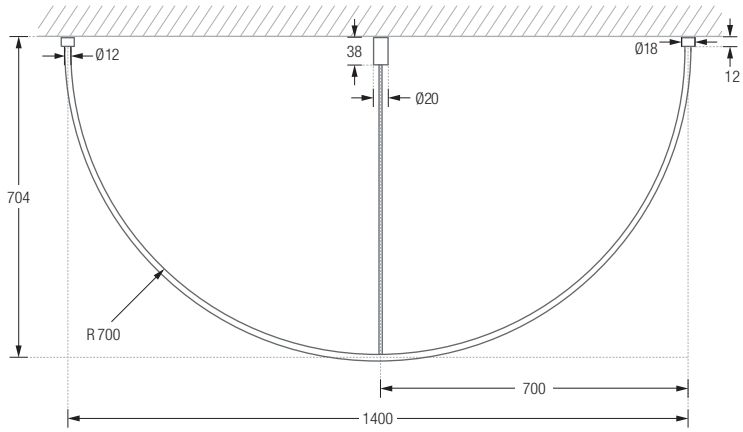
DR700HW Draufsicht: