# MALMAISON PORTORO

U95-6561B

Trim only for wall mixer with complete handshower on hook

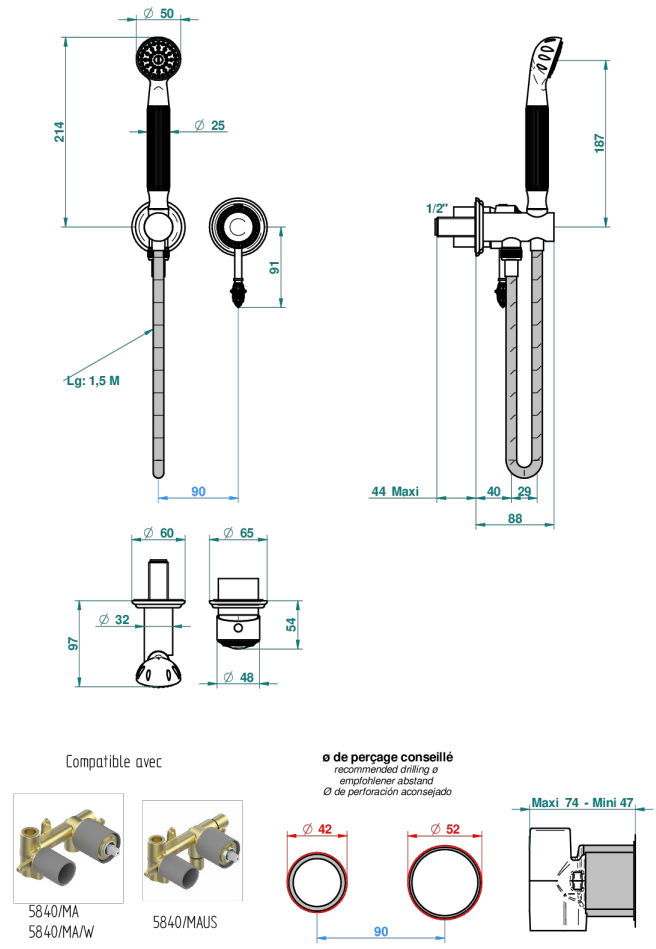


## ХАРАКТЕРИСТИКИ

- Malmaison Portoro
- Trim only for wall mixer with complete handshower on hook

## ТЕХНИЧЕСКИЕ ХАРАКТЕРИСТИКИ

- Recommandé : 3 bars (max. 5 bars) - Advised : 43,5 psi (max. 72 psi)
- 9,5 l/min à 3 bars (2.5 gpm at 43.5 psi)

## ДОСТУПНЫЕ ВАРИАНТЫ ПОКРЫТИЙ

Аранья (чёрный никель) - D24
Бронза - D01
Матовая красная старинная медь - H07
Матовый никель - C01
Матовый хром - C02
Никель - B01
Сатинированный хром - C03
Состаренный никель - H28
Старинное серебро - H03
Хром - A02
Хром/золото - G02