Э 301.31.001

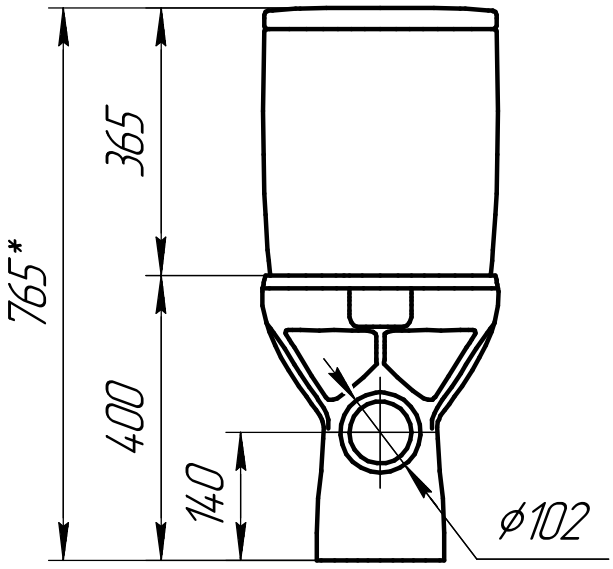

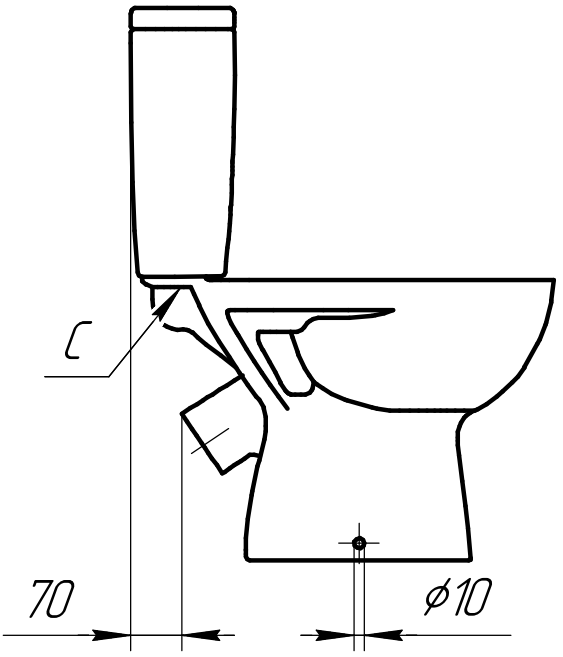

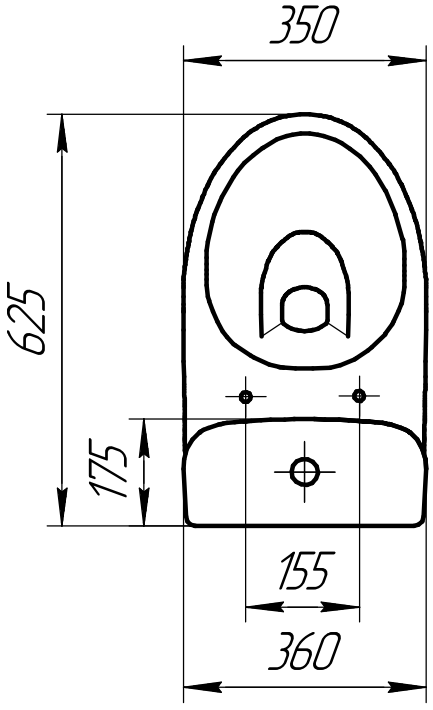

КОНТРОЛЬНЫЙ ЭКЗЕМПЛЯР

1. "*" – Размеры для справок
2. Неуказанные радиусы скруглений принимать 2–5мм
3. Толщина черепка 6...12мм
4. "C" – место маркировки изделия
5. Остальные технические требования согласно ТУ 23.42.10-001-78272202

Изм.	Лист	№ докум.	Подп.	Дата
Разраб.		Яковлев А.С.		19.05.2020
Пров.		Иванов С.Э.		19.05.2020
Т.контр.				
Н.контр.				
Утв.		Иванов С.Э.		19.05.2020

Э 301.31.001

Унитаз компакт "Parva 031"

Лит.	Масса	Масштаб
	28,5	

Лист | Листов 1

Фарфор

Перв. примен. | Справ. № | Подп. и дата | Инв. № дубл. | Взам. инв. № | Подп. и дата | Инв. № подл.

Копировал | Формат А4