NANO

G5A-302

Перелив GEBERIT для ванны. Регулируемая высота : от 165 мм до 390 мм регулируемый вынос: от 110мм до 230мм - европейская модель - выпуск Ø 40 мм поставляется со стильный ручкой управления

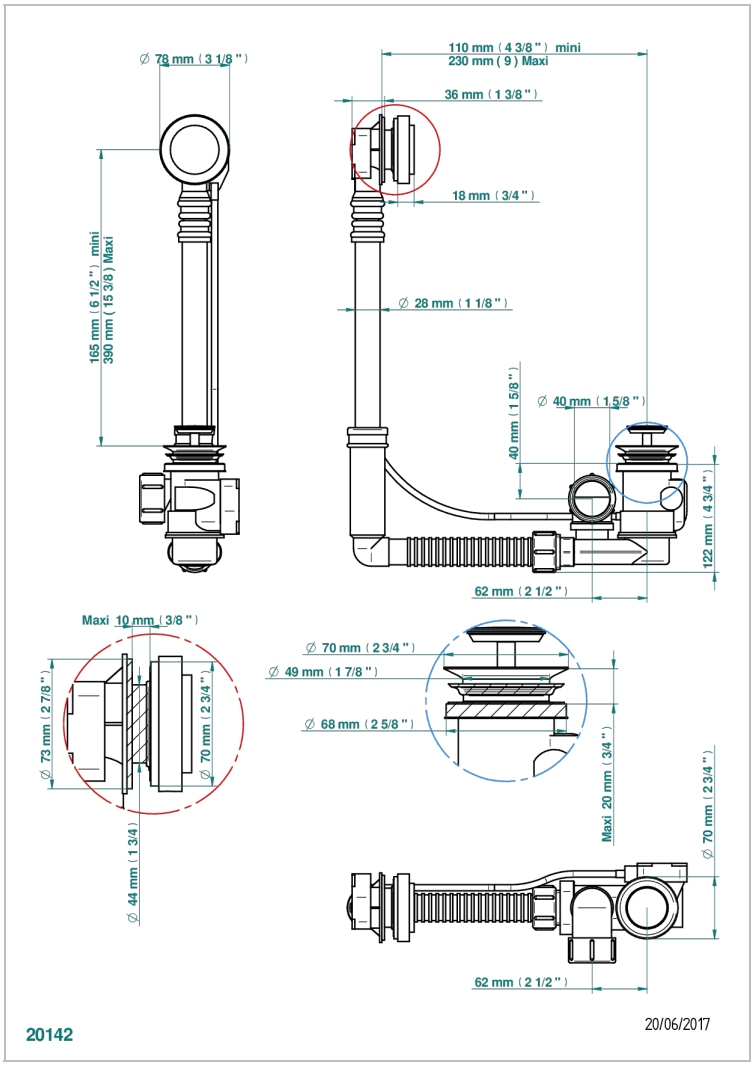

ХАРАКТЕРИСТИКИ

- Nano
- Перелив GEBERIT для ванны. Регулируемая высота : от 165 мм до 390 мм регулируемый вынос: от 110мм до 230мм - европейская модель - выпуск Ø 40 мм поставляется со стильный ручкой управления

ДОСТУПНЫЕ ВАРИАНТЫ ПОКРЫТИЙ

Аранья (чёрный никель) - D24
Золото - F01
Матовое золото - F07
Матовое светлое золото - F31
Матовый никель - C01
Матовый хром - C02
Никель - B01
Розовое золото - F27
Сатинированное золото - F03
Сатинированный хром - C03
Светлое золото - F30
Серебро с родием - F18
Состаренный никель - H28
Хром - A02
Хром/золото - G02