NANO

G5A-5840/MBG

Комплект для душа, включающий смеситель, армированный шланг 1 м 25 см, ручной душ с курковым распылителем, выход из стены и предохранительный запорный клапан

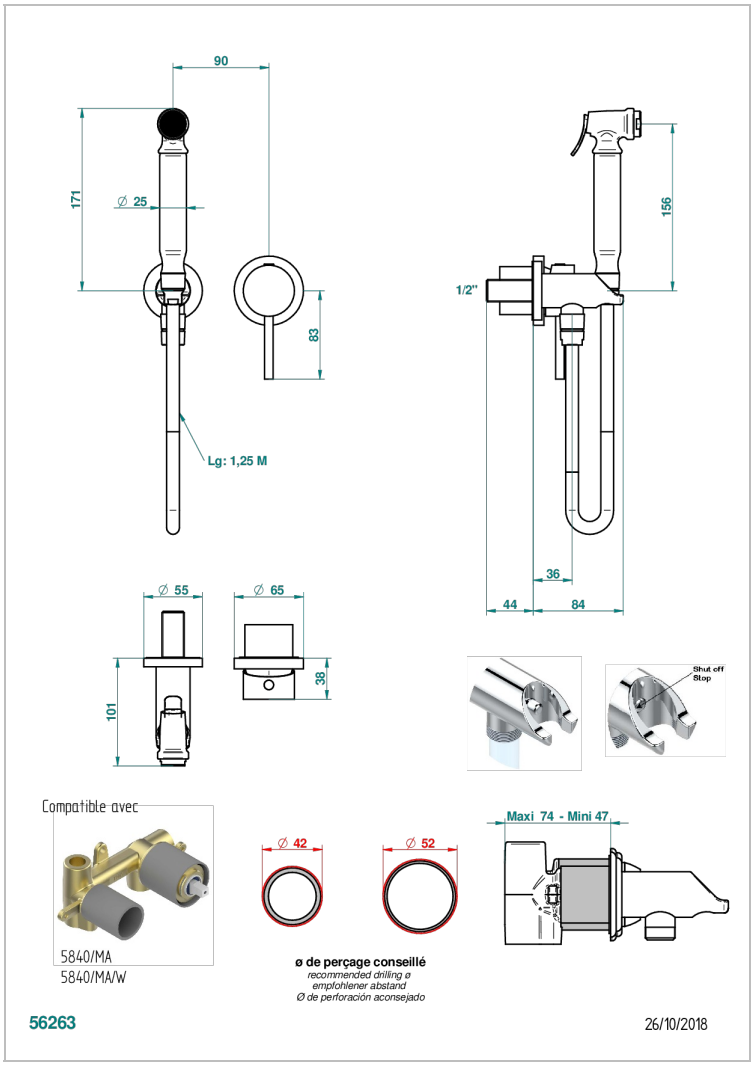

ХАРАКТЕРИСТИКИ

- Nano
- Комплект для душа, включающий смеситель, армированный шланг 1 м 25 см, ручной душ с курковым распылителем, выход из стены и предохранительный запорный клапан

ТЕХНИЧЕСКИЕ ХАРАКТЕРИСТИКИ

- Recommandé : 3 bars (max. 5 bars) - Advised : 43,5 psi (max. 72 psi)
- 9,5 l/min à 3 bars (2.5 gpm at 43.5 psi)

СВЯЗАННЫЕ ТОВАРНЫЕ ПОЗИЦИИ

- Ref. G00-5840/MA Внутренняя чать для гигиенического душа со смесителем, усил. шлангом и лейкой с клапаном

ДОСТУПНЫЕ ВАРИАНТЫ ПОКРЫТИЙ

Аранья (чёрный никель) - D24
Золото - F01
Матовое золото - F07
Матовое светлое золото - F31
Матовый никель - C01
Матовый хром - C02
Никель - B01
Розовое золото - F27
Сатинированное золото - F03
Сатинированный хром - C03
Светлое золото - F30
Серебро с родием - F18
Состаренный никель - H28
Хром - A02
Хром/золото - G02