Умывальник - Meta
Вентиль вертикальный холодная вода - платина матовая
Артикульный номер: 17 500 661-06

- вылет 123 мм
- поворотный излив 360°
- круглая обогащенная воздухом струя
- высота смесителя 238 мм
- высота до аэратора 168 мм
- диаметр сверлёного отверстия 35 мм
- розетка Ø 50 мм
- расход макс. 5,7 л/мин
- не содержит свинца
- Группа смесителей согл. DIN 4109: 2

платина матовая

размерный чертеж

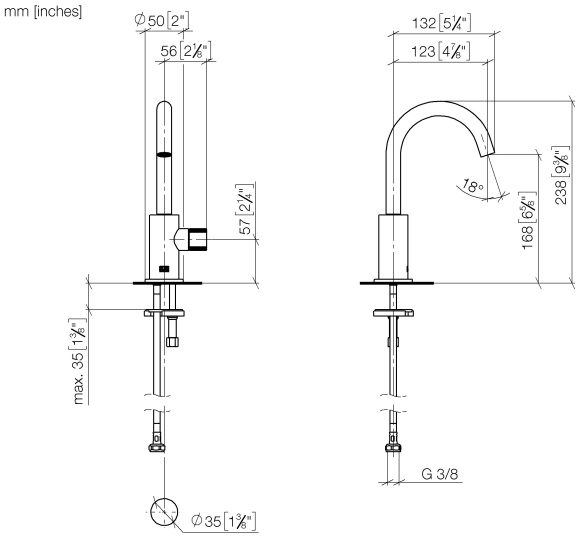

Все величины в мм / дюймах = мм x 0,0394

Мы оставляем за собой право на изменение моделей, товарного ассортимента и технических характеристик. Наличие погрешностей не исключается.