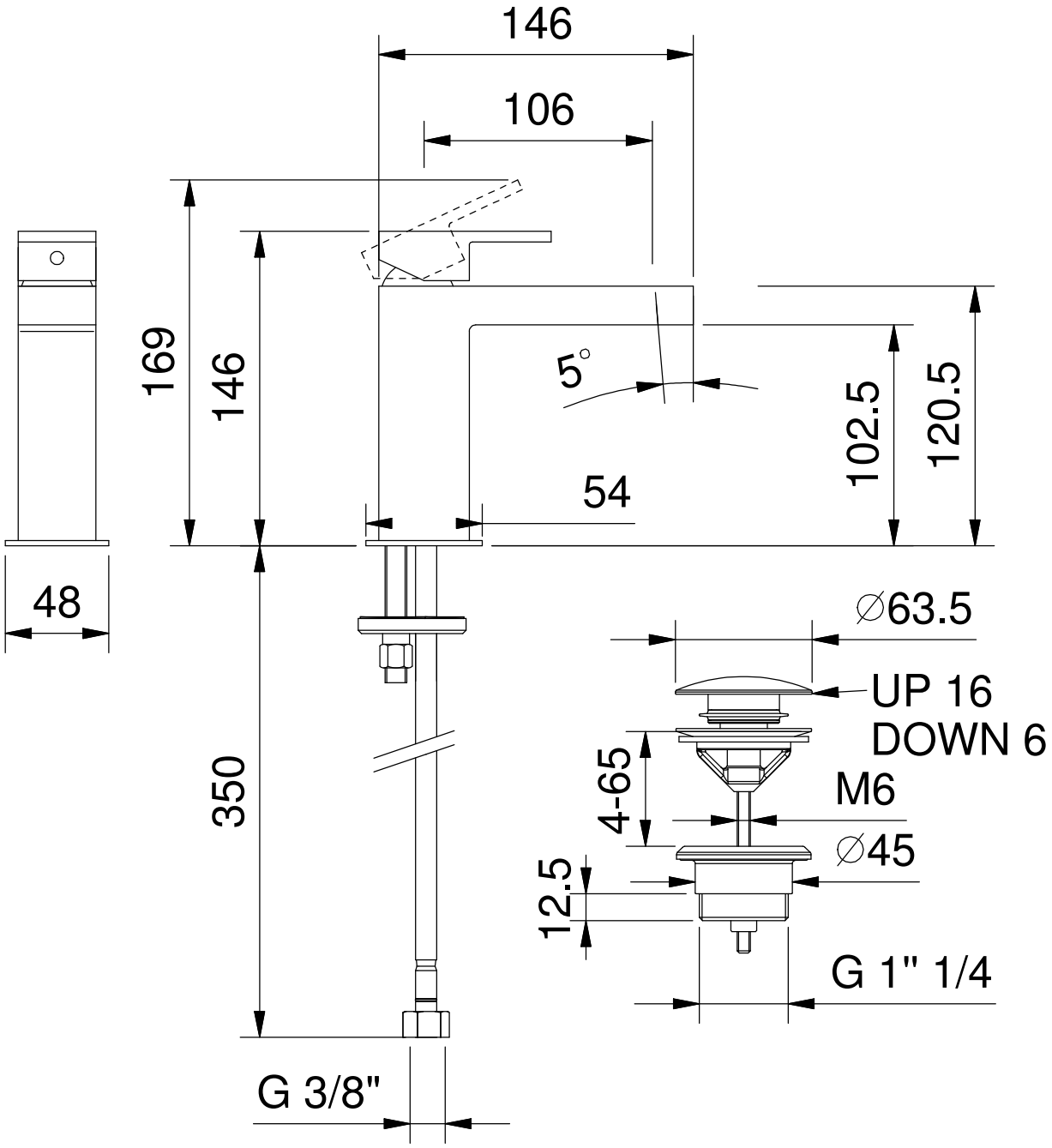

Art.: 1004F	Serie: MARE	
FANTINI RUBINETTI	Desc.: IT - MISCELATORE LAVABO MONOFORO EN - SINGLE CONTROL WASHBASIN MIXER DE - 1-LOCH-WASCHTISCHMISCHER FR - MITIGEUR LAVABO MONOTROU ES - MONOMANDO LAVABO	Data: Rev.: 1 Disegnato: Approvato: ...

Questo disegno e' di proprieta' della FANTINI S.p.A. Pertanto non potra' essere utilizzato e/o comunicato a terzi, anche in forma parziale, senza preventiva autorizzazione.
This drawing is intellectual of FANTINI S.p.A. No use or disclosure, either fully or partially, to third parties is allowed whitout prior consent of the company.