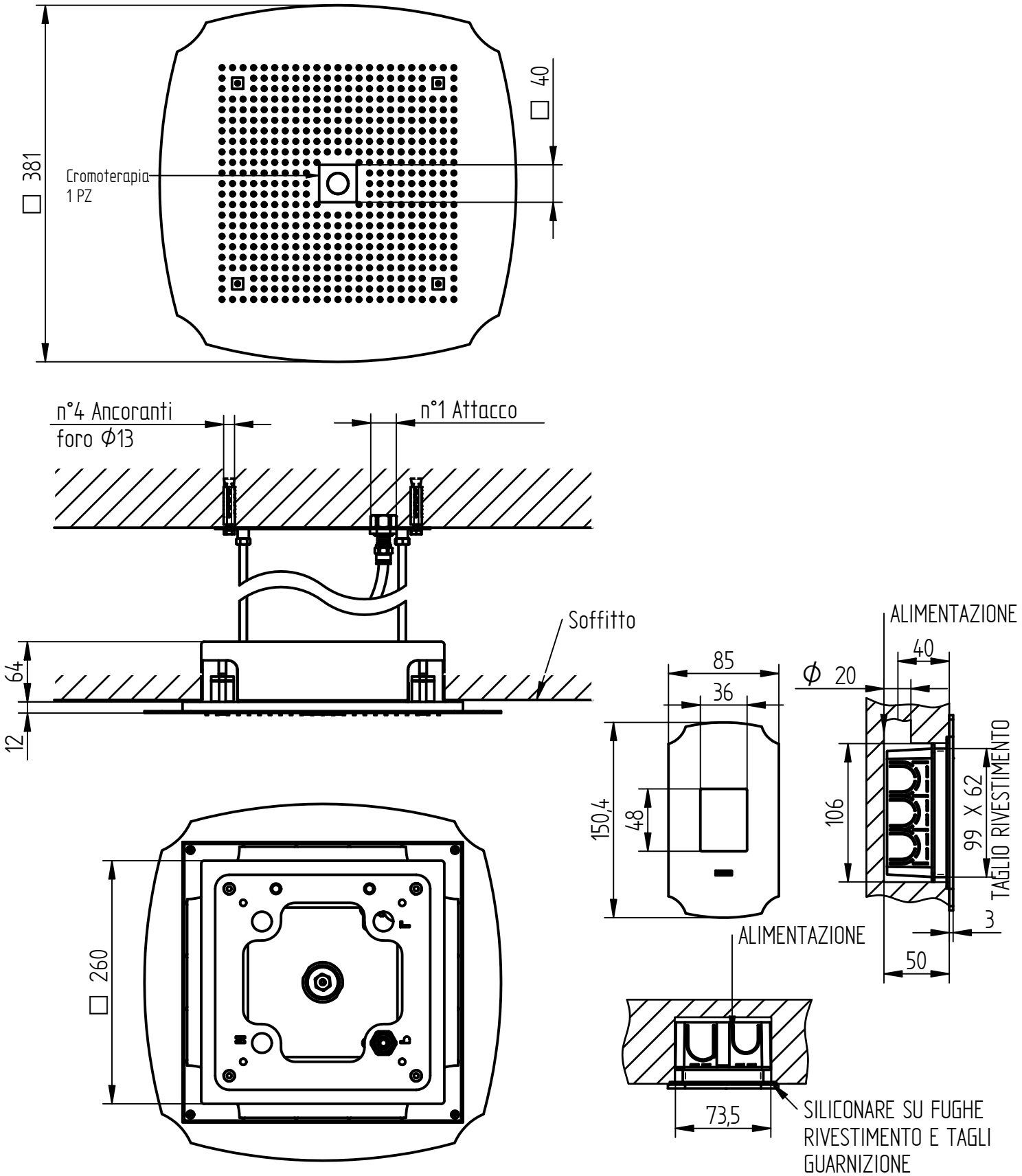

BELLOSTA rubinetterie rubinetti d'autore made in Italy	**Articolo**	**1031/4/C/B1/E + 654103**
	Descrizione	Sistema doccia 380x380 cromoterapia da controsoffitto