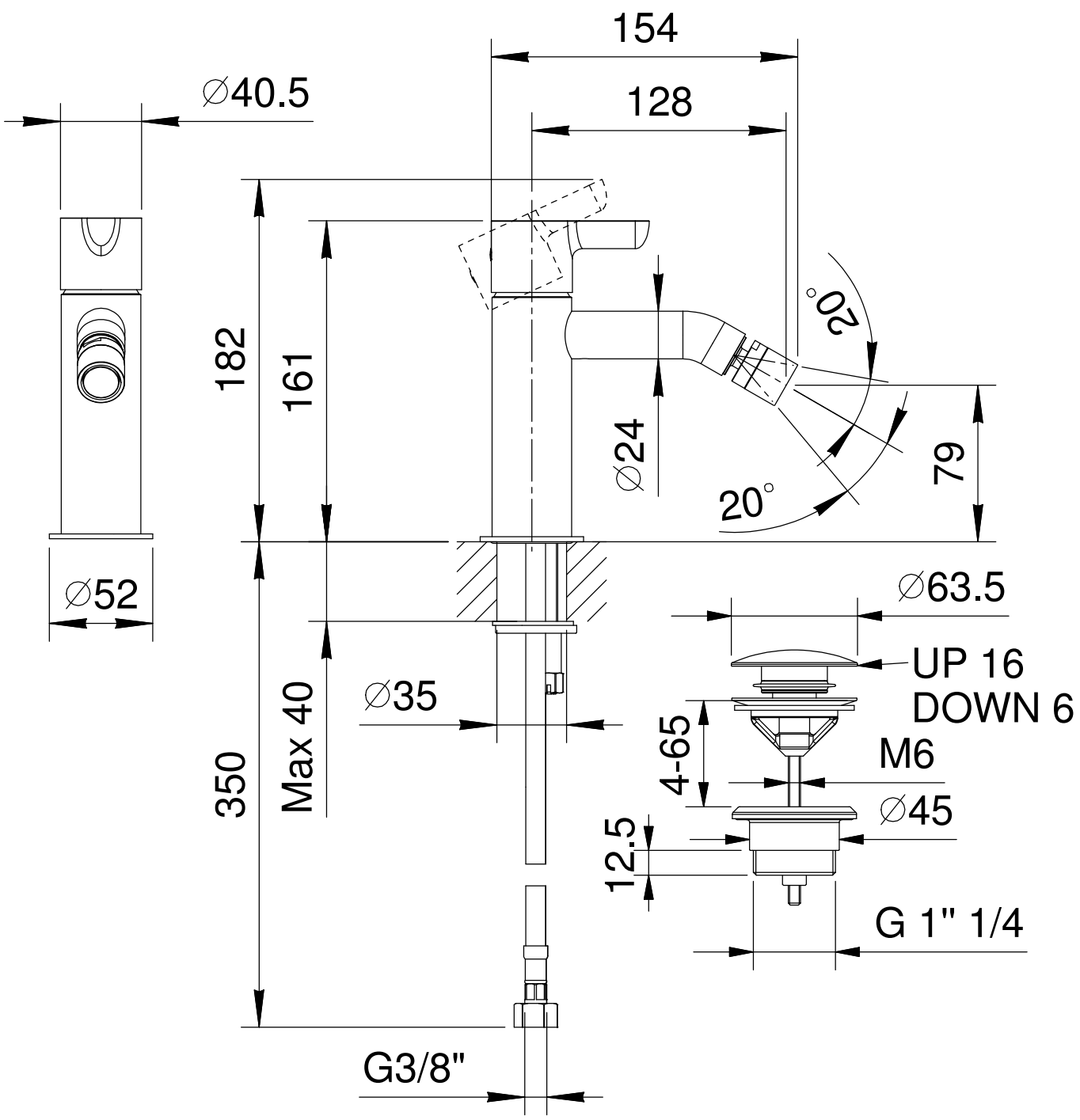

Art.: R408F

Serie: ICONA

FANTINI RUBINETTI

Desc.: IT-Miscelatore bidet monoforo
EN-Single-hole bidet mixer
DE-1-Loch-Bidetmischer
FR-Mitigeur bidet monotrou
ES-Monomando bid

Data:

Rev.: 1

Disegnato:

Approvato:

Questo disegno e' di proprieta' della FANTINI S.p.A. Pertanto non potra' essere utilizzato e/o comunicato a terzi, anche in forma parziale, senza preventiva autorizzazione.
This drawing is intellectual of FANTINI S.p.A. No use or disclosure, either fully or partially, to third parties is allowed whitout prior consent of the company.