BOX 81

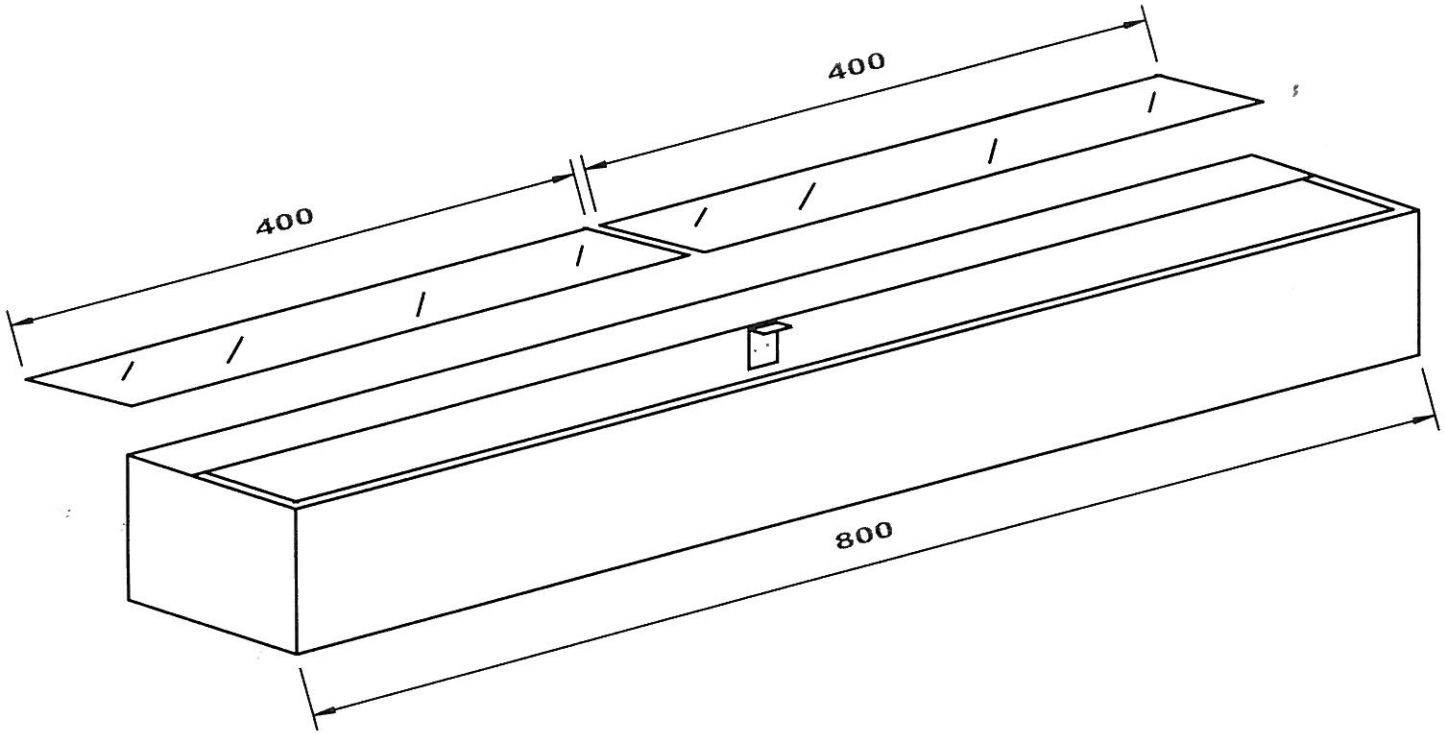

Verwendungsbereich				Zul. Abweichung		Oberfläche	Maßstab	Gewicht
							Werkstoff, Halbzeug Rohteil-Nr. Modell- oder Gesenk-Nr.	
					Datum	Name	Benennung	
				Bearb.				
				Gepr.				
				Norm				
							Zeichnungsnummer	Blatt
								Bl.
Zust	Änderung	Datum	Nam.	Urspr.			Ers. f.:	Ers. d.: