VIDAGE COMPLET EVIER 2 CUVES D60

784300

ELIPSO : bonde avec tubulure gain d'espace bi-matière et siphon

CARACTERISTIQUES

→ bondes à panier manuel en acier inoxydable
→ tubulure plastique extensible réglable
→ siphon sortie Ø 40 avec joints intégrés
→ 2 prises machine à laver ou raccord trop-plein

PERFORMANCES

Serrage de bonde : **0 à 20 mm**
Hauteur sous évier : **89.5 mm (siphon déporté)**
Entraxe bonde à bonde : **730 maxi**
Débit : **50.5 l/mn**

CONDITIONNEMENT

Packaging : **boite**
Dimensions (mm) : **265 x148 x 312.5 mm**
Colisage : **x 1**

SPECIFICATIONS

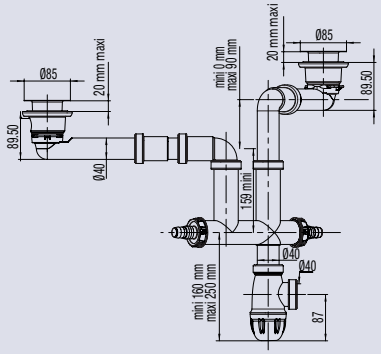

AVANTAGES

Pose jusqu'à 10 fois plus rapide: technologie Connectic réglable en hauteur, largeur, profondeur

100% gain d'espace

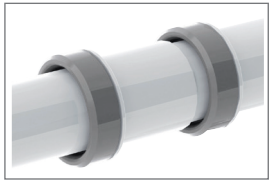

technologie Connectic ajustement facile

bonde à panier acier inoxydable

entraxe réglable

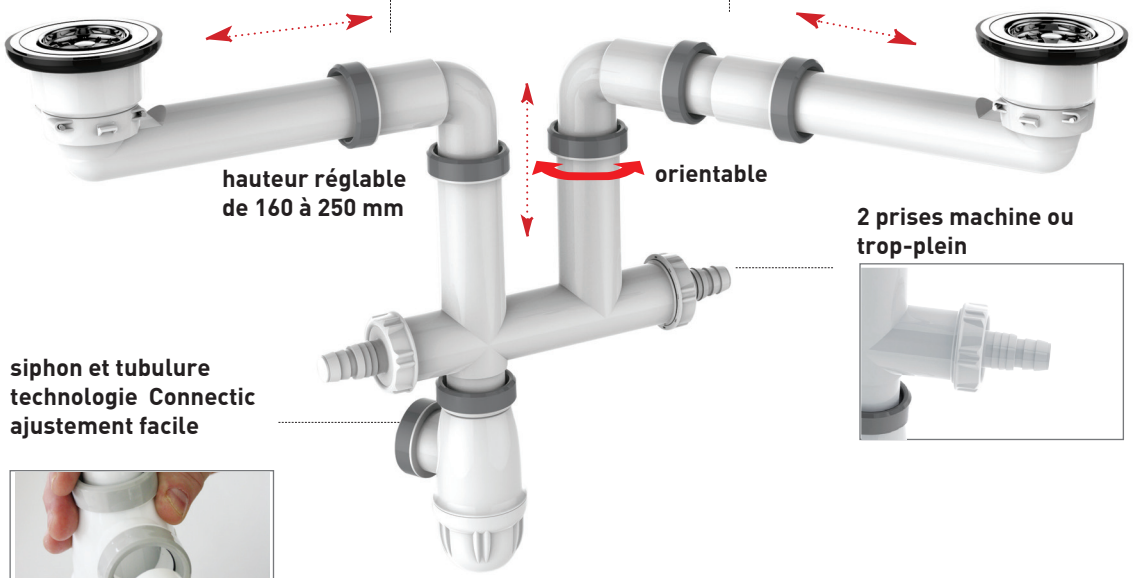

hauteur réglable de 160 à 250 mm

orientable

2 prises machine ou trop-plein

siphon et tubulure technologie Connectic ajustement facile

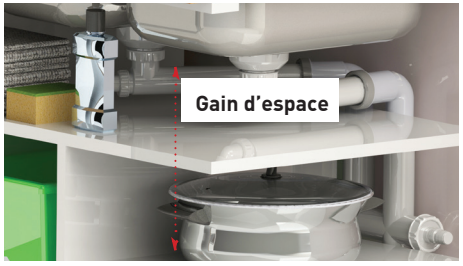

REFERENCE	EAN CODE
784300 000 00	3364549275822

Tous nos produits sur
www.valentin.fr

Valentin