Умывальник - CL.1
Вентиль боковой запирание влево горячий - платина матовая
Артикульный номер: 20 005 706-06

- со структурой WAVES
- диаметр сверлёного отверстия 32 мм
- розетка 60 x 47 мм
- Группа смесителей согл. DIN 4109: 1
- (ADA)

платина матовая

размерный чертеж

mm [inches]

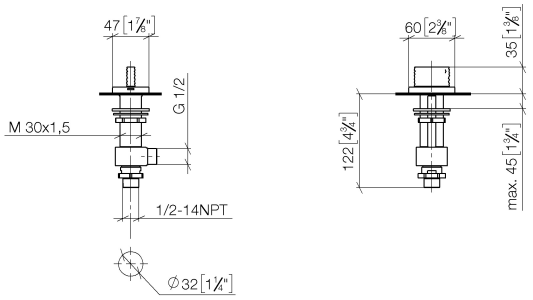

Все величины в мм / дюймах = мм x 0,0394

Мы оставляем за собой право на изменение моделей, товарного ассортимента и технических характеристик. Наличие погрешностей не исключается.