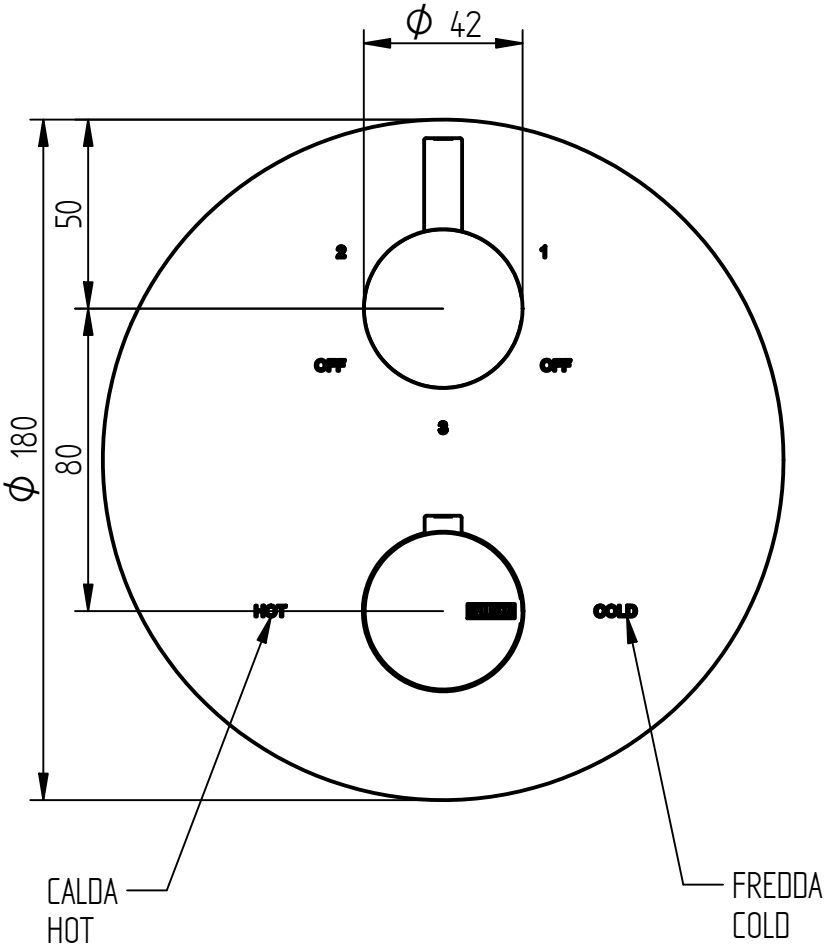

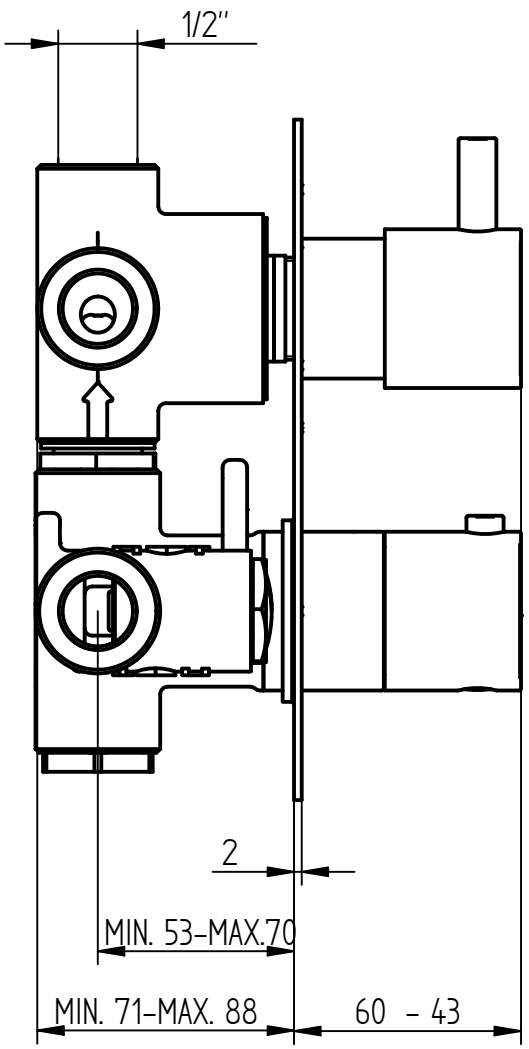

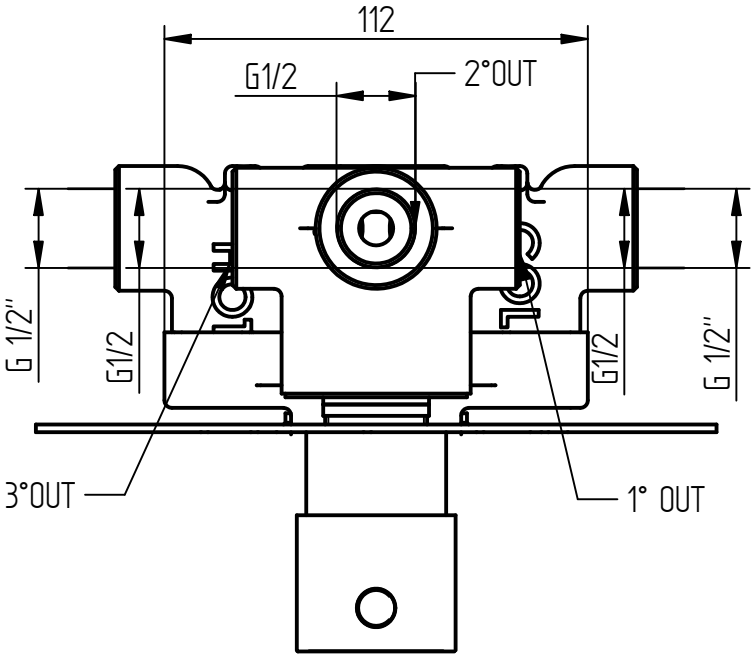

BELLOSTA rubinetterie rubinetti d'autore made in Italy	**Articolo**	1212/3/P/E + 125003
	Descrizione	Miscelatore termostatico 3 uscite