creavit®

MİNA LAVABO

MN165-00CB00E-0000

MN165-00CB00E-0000	Mina 40x65 cm Setüstü Lavabo

Palet Adedi:	Lavabo 24
Ürün Ağırlığı:	Lavabo 15,36 kg

TEKNİK ÇİZİM

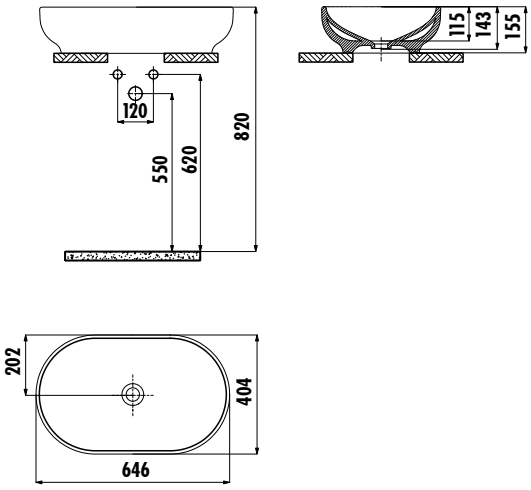

ÖZELLİKLER

Creavit önceden haber vermeksizin, ürünlerde ve teknik detaylarda değişiklik yapma hakkını saklı tutar.

Kalite Yönetim Sistemi · Müşteri Memnuniyeti Belgesi · Çevre Yönetim Sistemi · İş Sağlığı ve Güvenliği Yönetim Sistemi · Alman Standartlarına Uygunluk Belgesi · Hollanda Standartlarına Uygunluk Belgesi · Rusya Standartlarına Uygunluk Belgesi · Ukrayna Standartlarına Uygunluk Belgesi · İsrail Standartlarına Uygunluk Belgesi · Nijerya Standartlarına Uygunluk Belgesi · Avrupa Güvenlik Standartlarına Uygunluk Belgesi · Türk Standartlarına Uygunluk Belgesi