AR/38

Miscelatore monocomando per lavabo art. 3303SF
Single lever washbasin mixer art. 3303SF
Mitigeur lavabo art. 3303SF

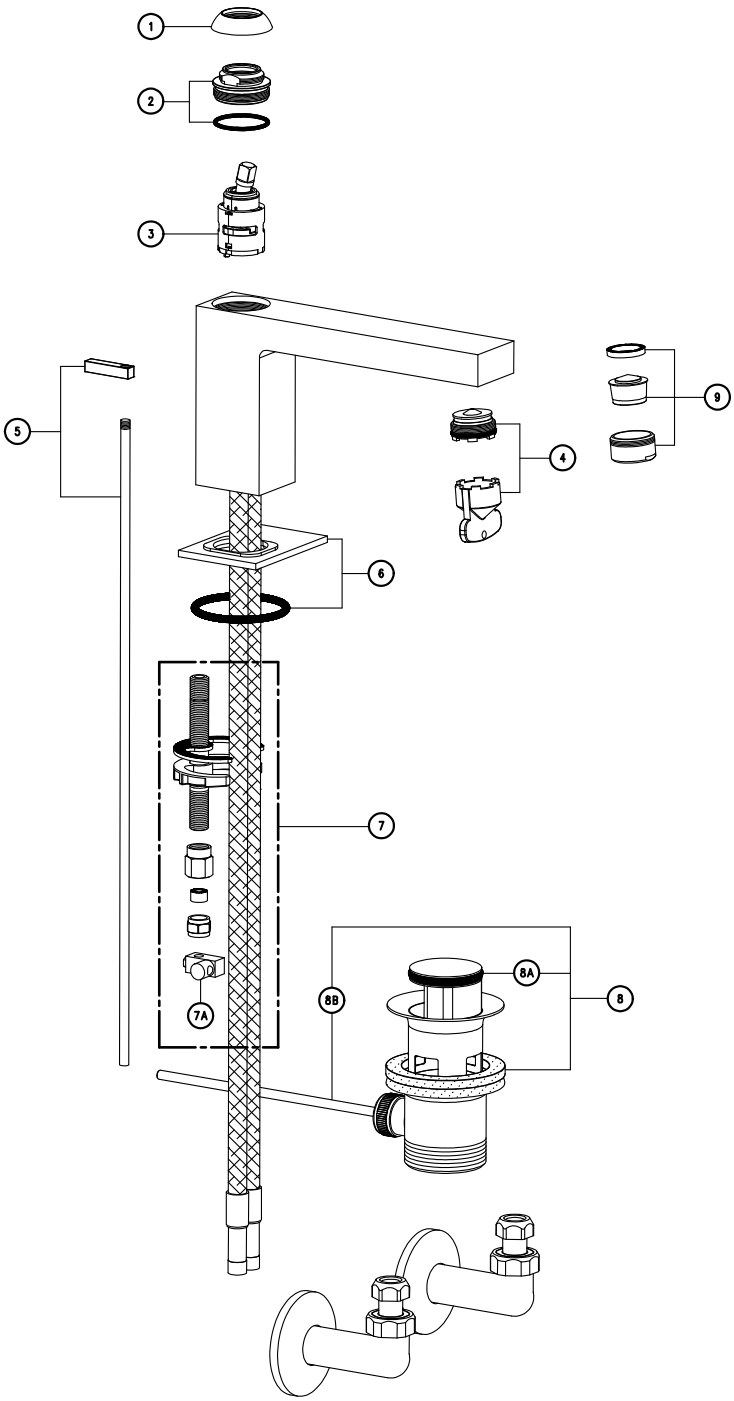

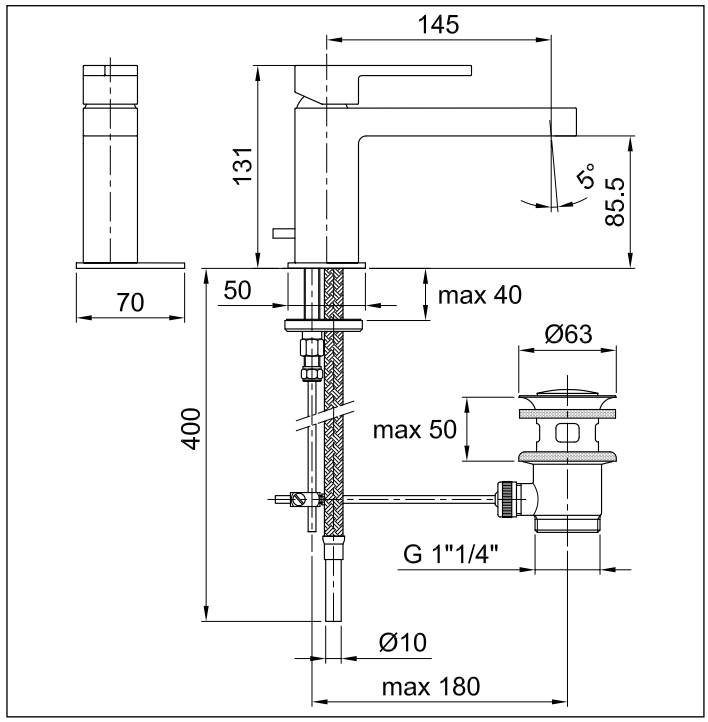

N°	Codice Code Code	Descrizione Description Désignation
1	90 00 9365	**Cappuccio sottomaniglia lavabo** Under handle cap Rosace sous la manette
2	90 00 9366	**Ghiera bloccaggio cartuccia lavabo** Locking ring nut for cartridge Bague d'arrete pour cartouche
3	90 00 3370	**Cartuccia lavabo art.3370** Cartridge art.3370 Cartouche art. 3370
4	90 00 9517	**Aeratore Neoperl cachè cascade STD 24X1 cl.A (prod. da giugno 2007)** Cache aerator with fixing key flow rate class "A" (prod. from june 2007) Aerator cache avec clè de mont. classe de debit (prod. de 2007 juin)
5	90 00 9367	**Asta comando scarico con pomolo** Pop-up driving rod with knob Barre pour comande de vidage avec poignee
6	90 00 9368	**Anello base lavabo** Base-ring Anneau de base
7	90 00 9122	**Confezione di fissaggio per art. 1604S - 1608S Nostromo** Fixing kit for art. 1604S - 1608S Nostromo Kit de fixation pour art. 1604S - 1608S Nostromo
7A	90 00 9005	**Morsetto snodato** Articulated clam for pop-up rod Etau articulè pour barre de vidage
8	90 00 0852	**Scarico automatico 1 1/4"** Complete pop-up waste Vidage complete
8A	90 00 1927	**Tappo per scarico** Pop-up waste cover Clapet pour videge
8B	90 00 0932	**Asta orizzontale con sfera** Horizontal rod with knob Tige horizontale avec boule
9	90 00 0881	**Aeratore lavabo M24X1 (prod. fino a giugno 2007)** M24X1 washbasin aerator (prod. from june 2007) Aerateur de lavabo M24X1 (prod. de 2007 juin)

Pressione - Pressure Pression	Portata - Flow rate Debit d'eau
0,5 bar	4 l/min
1 bar	6 l/min
2 bar	9 l/min
3 bar	11 l/min
4 bar	13 l/min
5 bar	14 l/min

Aeratore classe A

FANTINI
RUBINETTI