Смеситель для раковины на 1 отверстие, высокий излив - MINT НЕРЖАВЕЮЩАЯ СТАЛЬ

АРТ. F006WF

Смеситель для раковины на 1 отверстие, высокий излив

- вылет 16,5 см
- ручка
- ограничитель потока воды до 5 л/мин при 3 бар
- подводка
- без донного клапана

Отделки:

☐ **Матовая натуральная сталь** 34 93 F006WF

Проект:

Комната:

Дата:

Комментарии:

0,5	3
1	5
2	5
3	5
4	5

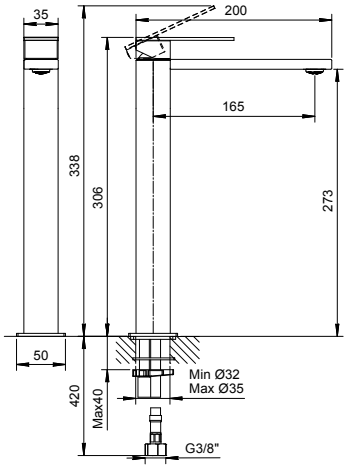

сертификаты: