DORN BRACHT

Умывальник - Meta

Смеситель для умывальника на три отверстия со сливным гарнитуром - чёрный матовый

Артикульный номер: 20 713 661-33

- вылет 168 мм
- поворотный излив 360°
- круглая обогащенная воздухом струя
- высота смесителя 280 мм
- высота до аэратора 191 мм
- диаметр отверстия вентиля бокового 32 мм
- диаметр отверстия под излив 35 мм
- розетка Ø 60 мм
- 2x напорный шланг M 8 x 1 ввинченный, испытанный на герметичность
- расход макс. 5,7 л/мин
- не содержит свинца
- Группа смесителей согл. DIN 4109: 1
- (ADA)
- Только для умывальника с переливным устройством.

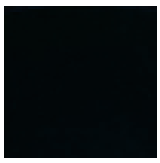

чёрный матовый

размерный чертеж

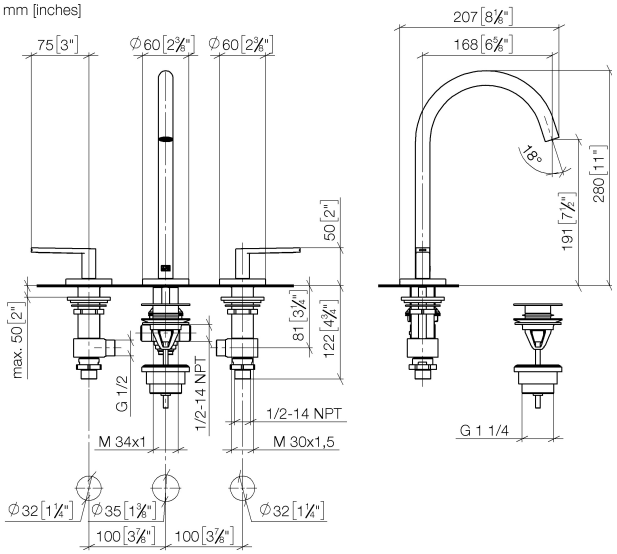

Все величины в мм / дюймах = мм x 0,0394

Мы оставляем за собой право на изменение моделей, товарного ассортимента и технических характеристик. Наличие погрешностей не исключается.