DORN BRACHT

Умывальник - IMO

Смеситель для умывальника на три отверстия со сливным гарнитуром - хром

Артикульный номер: 20 713 670-00

- вылет 165 мм
- неподвижный излив
- прямоугольная обогащенная воздухом струя
- высота смесителя 220 мм
- высота до аэратора 170 мм
- диаметр отверстия вентиля бокового 32 мм
- диаметр отверстия под излив 35 мм
- розетка 60 x 60 мм
- 2x напорный шланг M 10 x 1 ввинченный, испытанный на герметичность
- расход макс. 5 л/мин
- не содержит свинца
- Группа смесителей согл. DIN 4109: 1
- (ADA)
- Только для умывальника с переливным устройством.

хром

размерный чертеж

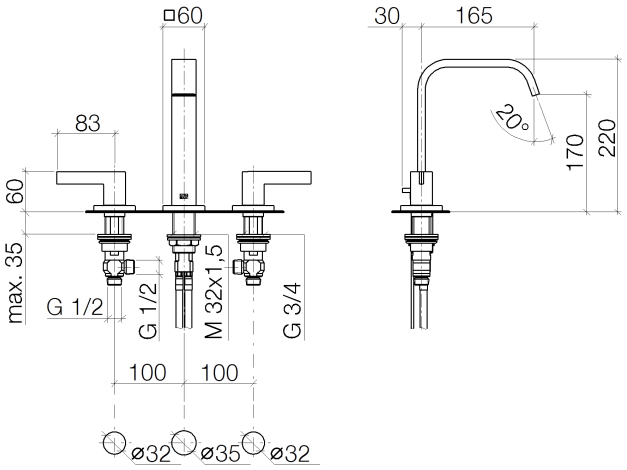

Все величины в мм / дюймах = мм x 0,0394

Мы оставляем за собой право на изменение моделей, товарного ассортимента и технических характеристик. Наличие погрешностей не исключается.