Эпюра

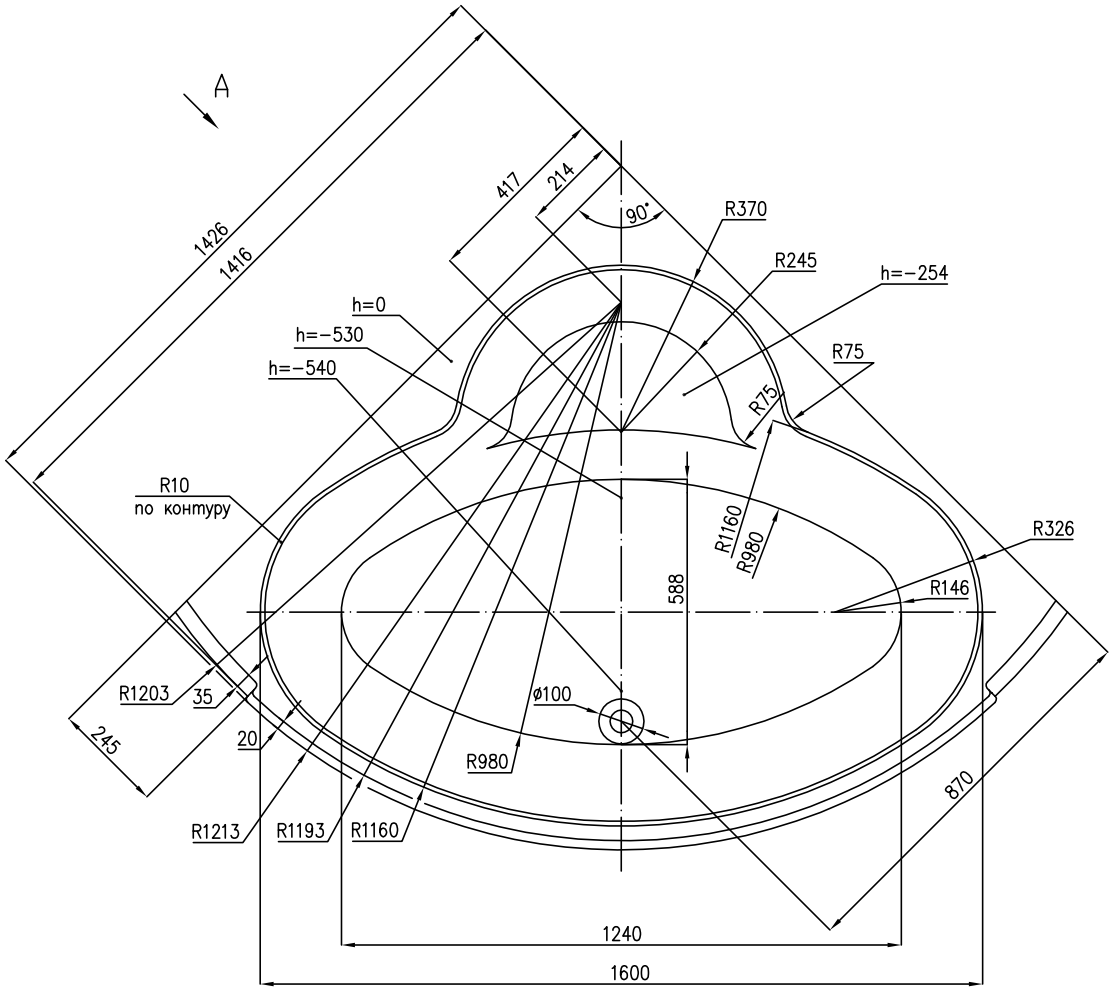

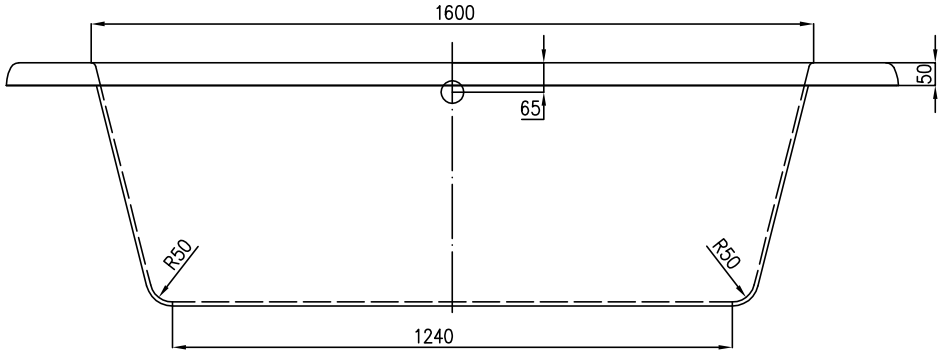

A
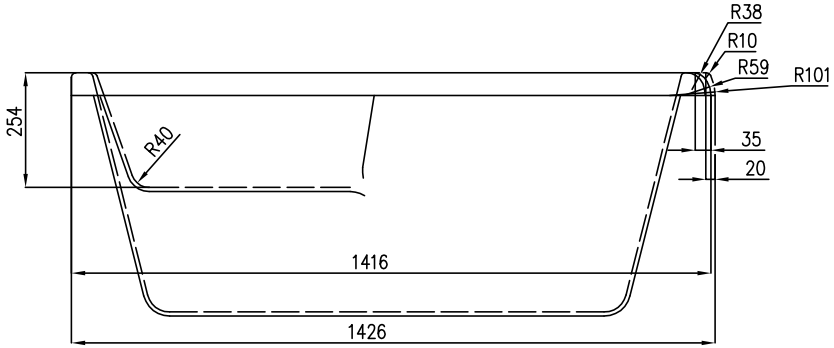
повернуто