VIDAGE DE BAIGNOIRE

580100

Vidage automatique à câble

CARACTERISTIQUES

- Volant design ABS chromé
- Tube de trop plein soudé
- Cable longueur 1 m
- Clapet recouvrant aspect chromé
- Cuvette acier inoxydable
- Insert laiton
- Vis de serrage laiton

PERFORMANCES

Encombrement sous la baignoire : **123.5 mm**
Serrage maxi : **17 mm**
Débit : **51l/mn**

CONDITIONNEMENT

Packaging : **sachet**
Dimensions (mm) : **300 x 500 mm**
Parcel unit : **x 1**

SPECIFICATIONS

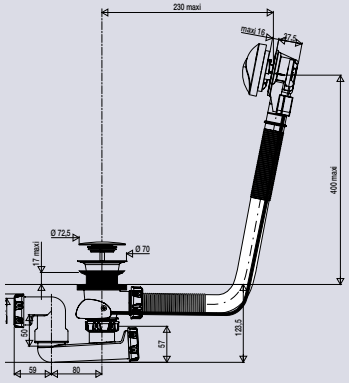

AVANTAGES

Rapide à installer
- sortie orientable à 360 °
- joint double autofix

Haute résistance : volant testé à 1 million de manoeuvres

REFERENCE PRODUIT	EAN CODE
580100 000 00	3364549246488

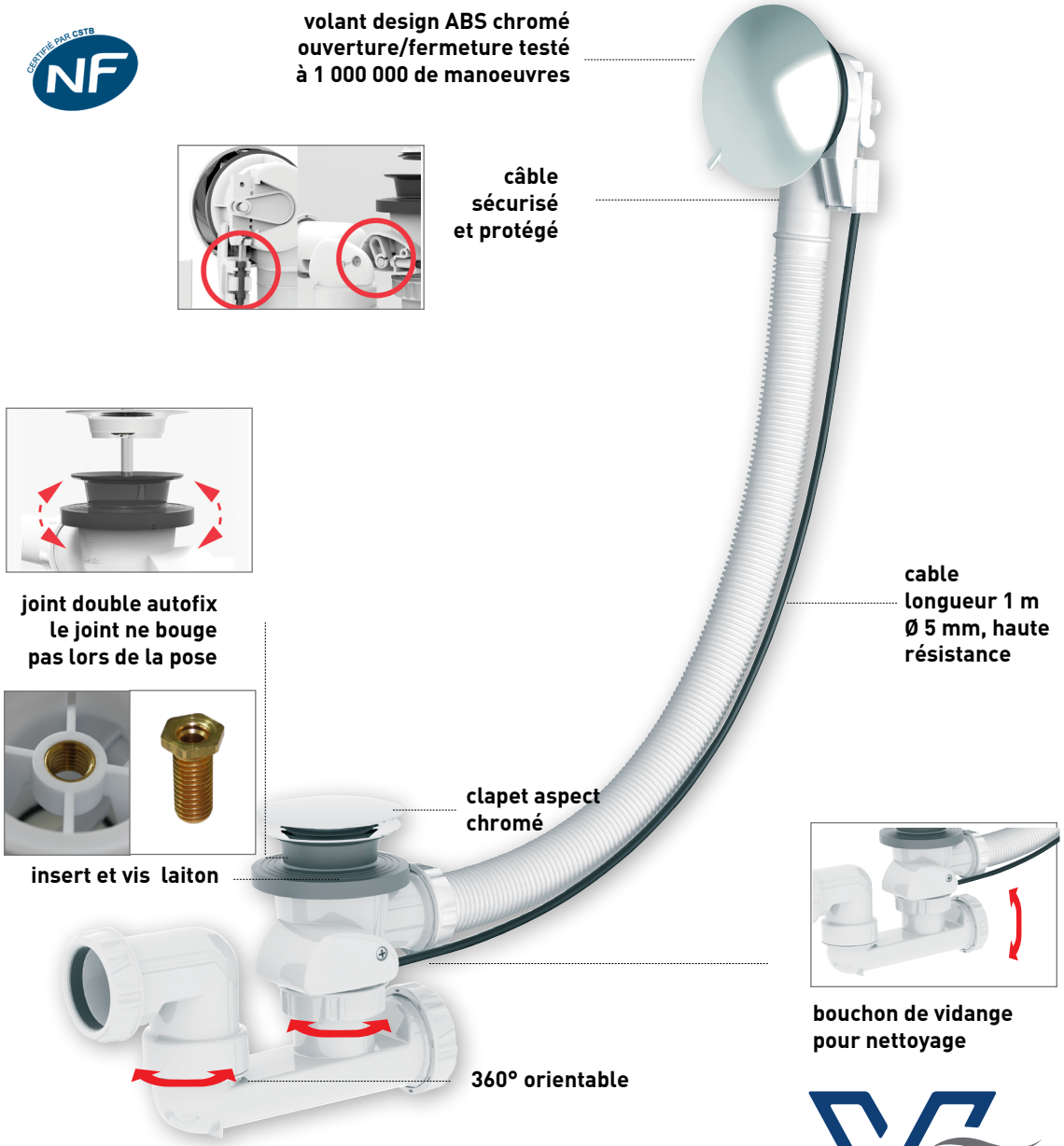

Tous nos produits sur
www.valentin.fr

Valentin