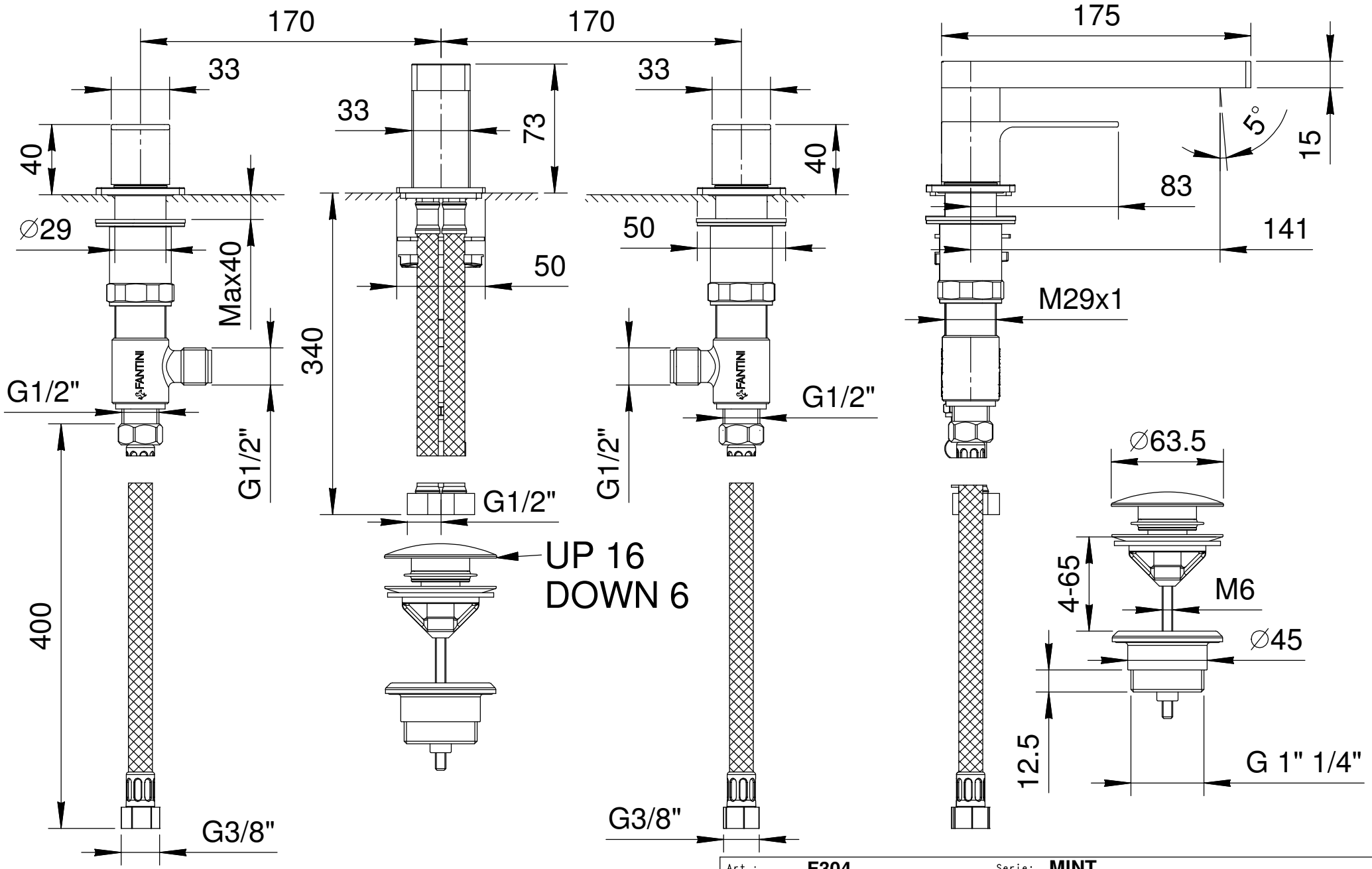

Art.: F304 Serie: MINT

FANTINI RUBINETTI

Desc.:
IT- GRUPPO LAVABO TRE FORI
EN- 3 HOLE WASHBASIN MIXER SPOUT PROJECTION
DE- 3 LOCH WASCHTISCHMISHER
FR- MELANGEUR LAVABO 3 TROUS
ES- BATERIA LAVABO 3 ELEMENTOS

Data:
Rev.: 1
Disegnato:
Approvato:

Questo disegno e' di proprieta' della FANTINI S.p.A. Pertanto non potra' essere utilizzato e/o comunicato a terzi, anche in forma parziale, senza preventiva autorizzazione.
This drawing is intellectual of FANTINI S.p.A. No use or disclosure, either fully or partially, to third parties is allowed whitout prior consent of the company.