FANTINI RUBINETTI

MINT

ART. F304 - Gruppo lavabo 3 fori / 3-hole washbasin mixer / Mélangeur lavabo 3 trous

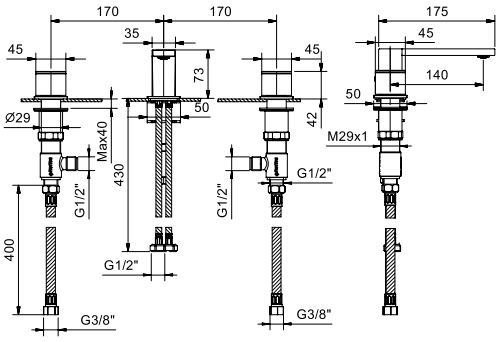

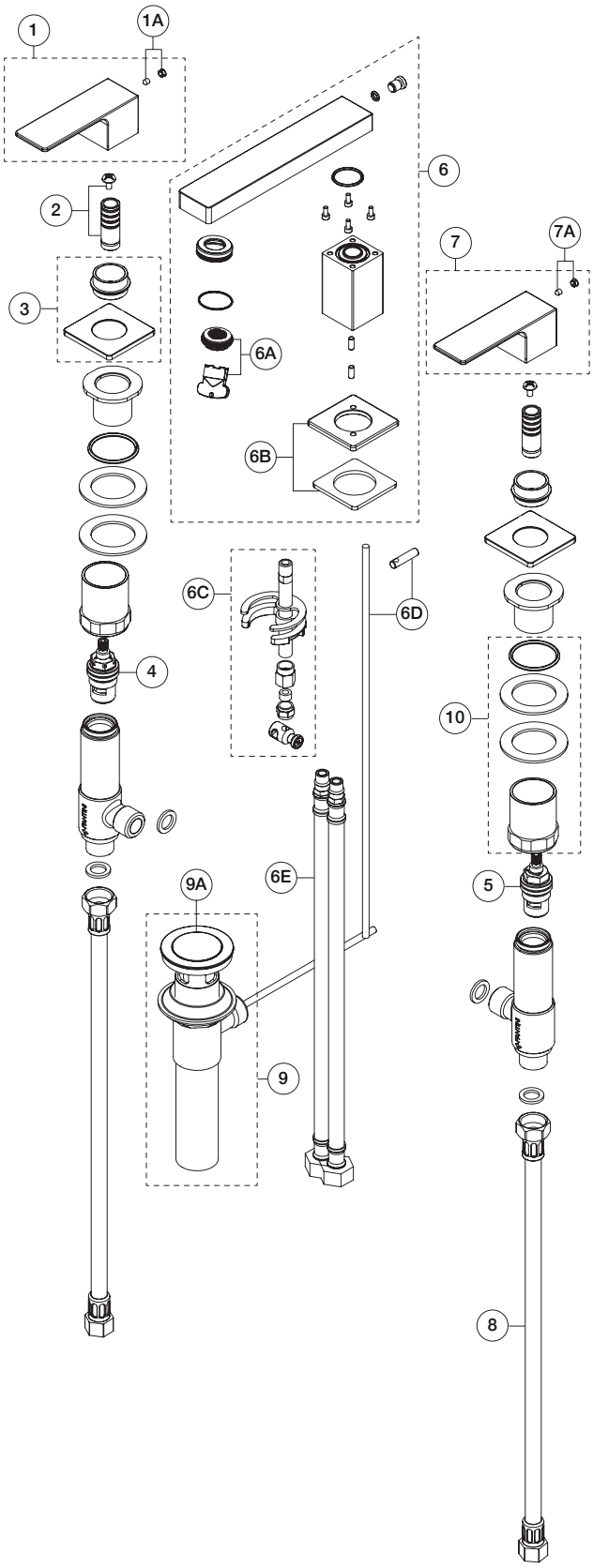

N°	Codice / Code	Descrizione / Description / Désignaton
1	90 __ 8776	**Maniglia sinistra per 3 fori** Left-side handle for 3-hole Manette gauche pour 3 trous
1A	90 __ 9665	**Confezione di fissaggio** Fixing kit Kit de fixation
2	90 00 Q473	**Adattatore per maniglia** Handle's adaptor Adaptateur pour manette
3	90 __ Q578	**Basetta maniglia** Handle's base ring Anneau de base pour manette
4	90 00 9426U	**Vitone ceramico 90° sinistro** 90° left ceramic cartridge Tête céramique gauche 90°
5	90 00 0892U	**Vitone ceramico 90° destro** 90° right ceramic cartridge Tête céramique droite 90°
6	90 __ 8778	**Bocca lavabo completa** Complete washbasin spout Bec complet lavabo
6A	90 00 8913	**Aeratore M24x1 con chiave di smontaggio** M24x1 aerator with disassembling key Aérateur M24x1 avec clé pour demontage
6B	90 __ Q579	**Anello base** Base ring Anneau base
6C	90 00 9122	**Confezione di fissaggio** Fixing kit Kit de fixation
6D	90 __ 9329	**Asta comando scarico con pomolo** Pop-up driving rod with knob Barre pour comande de vidage avec poignee
6E	90 02 9109U	**Flessibile di collegamento M10x1 F 1/2"** M10x1 x F1/2" connecting hose Flexible de connection M10x1 x F1/2"
7	90 __ 8786	**Maniglia destra per 3 fori** Right-side handle for 3-hole Manette droite pour 3 trous
7A	90 __ 9665	**Confezione di fissaggio** Fixing kit Kit de fixation
8	90 02 Q041	**Coppia di flessibili di collegamento F 3/8" F 1/2" 40 cm** Pair of connecting hoses F 3/8" F 1/2" 40 cm Parie de flexible de connection F 3/8" F 1/2" 40 cm
9	90 __ 0852	**Scarico completo** Complete waste Vidage complet
9A	90 __ 1927	**Tappo per scarico** Plug for waste Clapet pour vidage
10	90 00 Q754	**Kit di fissaggio** Fixing kit Kit de fixation

__ **Questo codice alfanumerico indica la finitura o il materiale**
This alphanumeric code indicates the finish or raw material
Ce code alphanumerique indique la finition ou le materiel