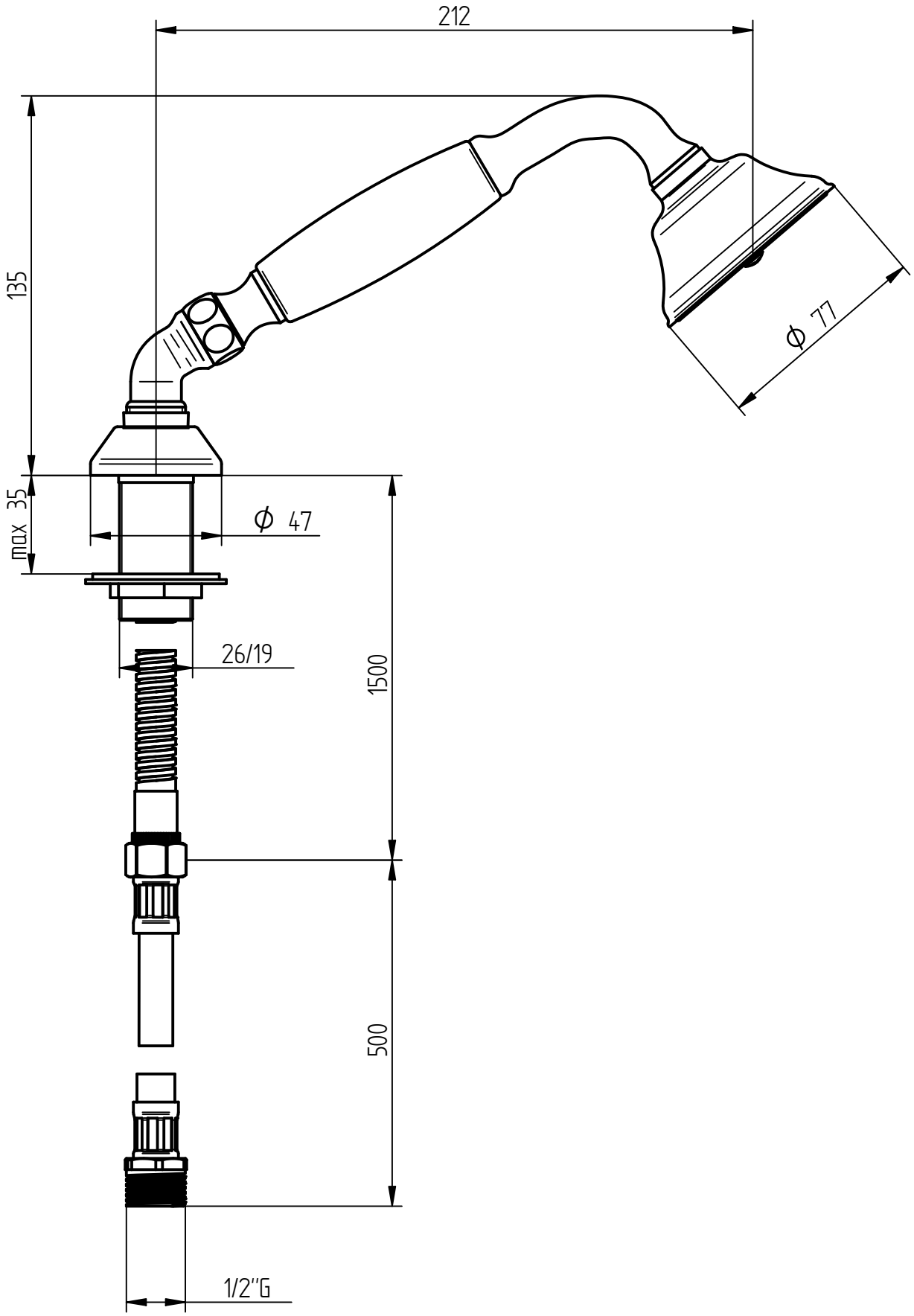

BELLOSTA rubinetterie rubinetti d'autore made in Italy	**Articolo**	084040
	Descrizione	Supporto doccia BV phone completo