АРТ. T302B+T302A

Термостатический встраиваемый смеситель для душа, 1/2"

- 2 выпуска 1/2"
- ручки
- впуски 1/2"
- ручная лейка FIT
- гибкий шланг 150 см ПВХ

Наружная часть
Отделки:

☐ **Matt Gun Metal PVD** 48 P5 T302B

Внутренняя часть
Отделки:

☐ 44 00 T302A

Проект:

Комната:

Дата:

Комментарии:

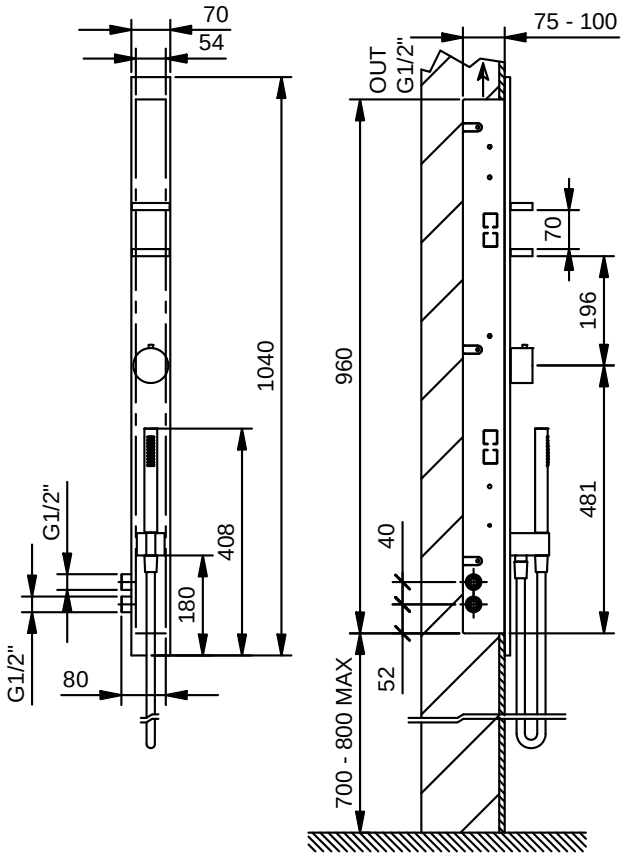

сертификаты:

NEW