sanindusa®
www.sanindusa.pt

LAVATÓRIOS DE ENCASTRAR POR BAIXO
UNDER COUNTERTOP BASINS
VASQUES À ENCASTRER PAR-DESSOUS
LAVABOS DE EMPOTRAR
LAVABI DA INCASSO SOTTOPIANO

45IM01

INSTRUÇÃO DE MONTAGEM ASSEMBLY INSTRUCTIONS NOTICE DE MONTAGE INSTRUCCIONES DE MONTAJE INSTRUZIONI DI MONTAGGIO

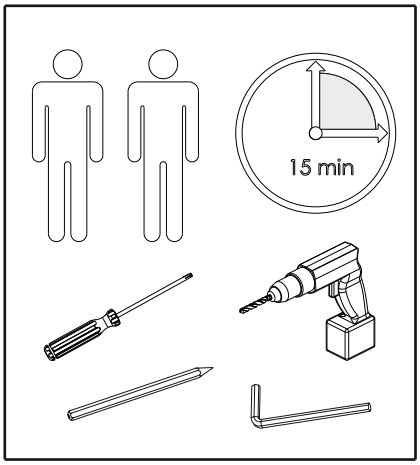

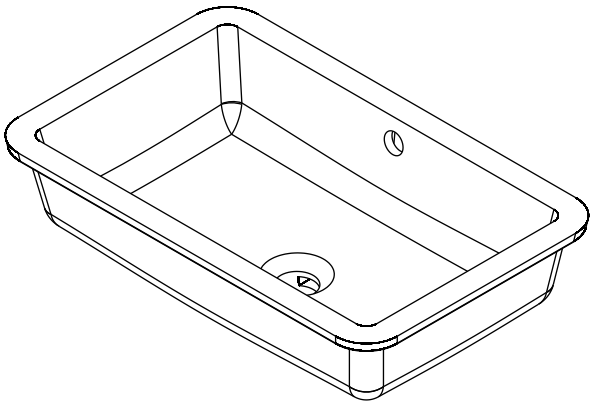

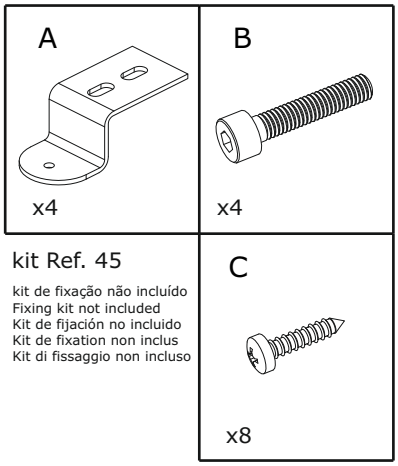

kit Ref. 45
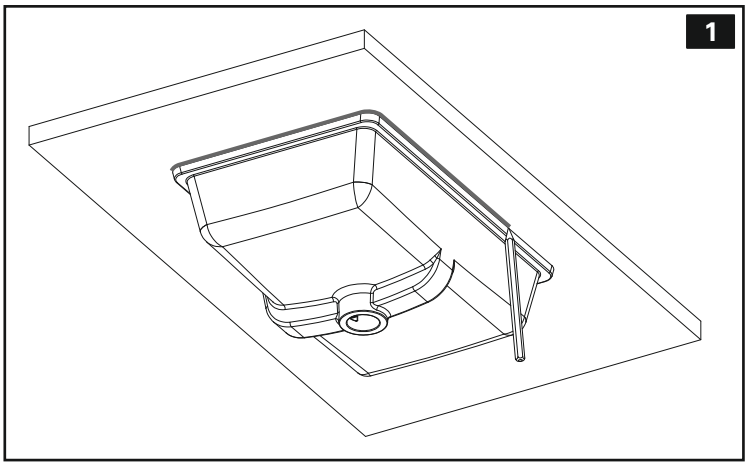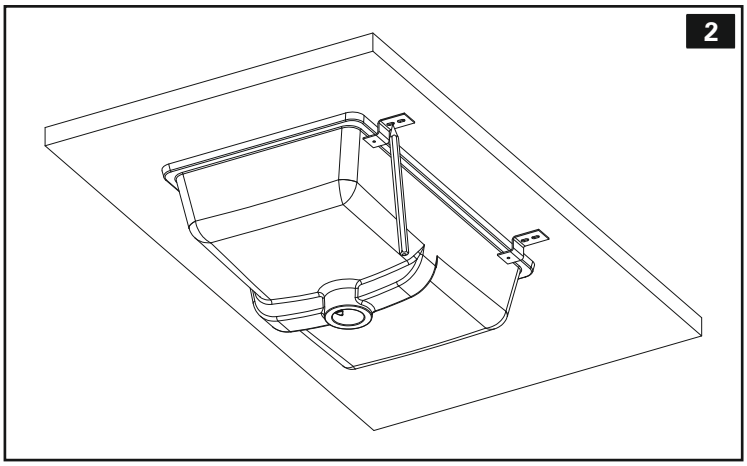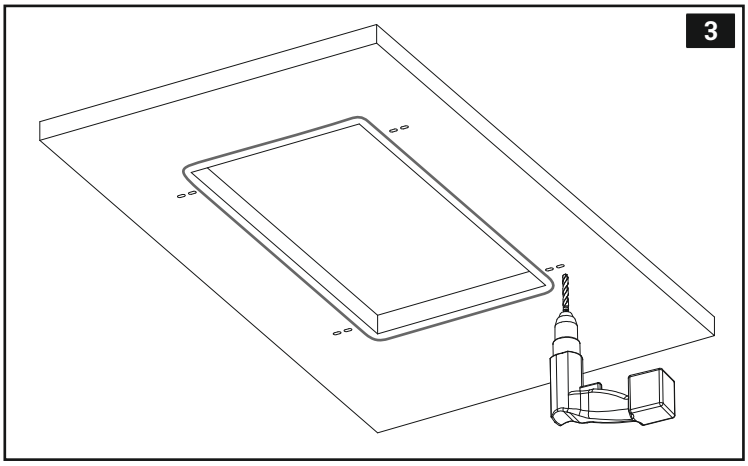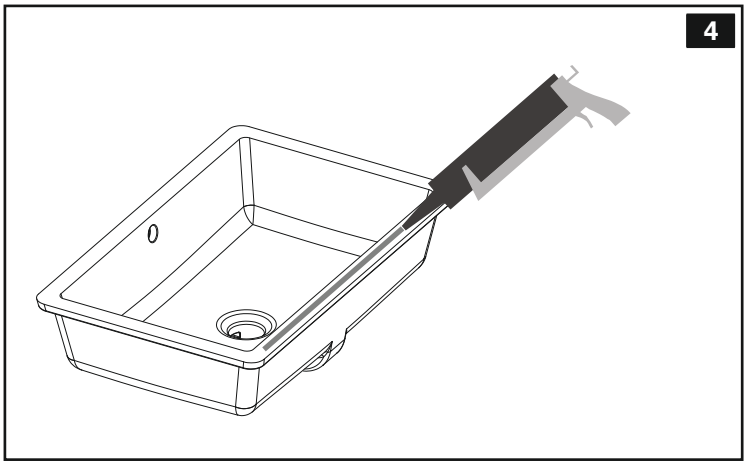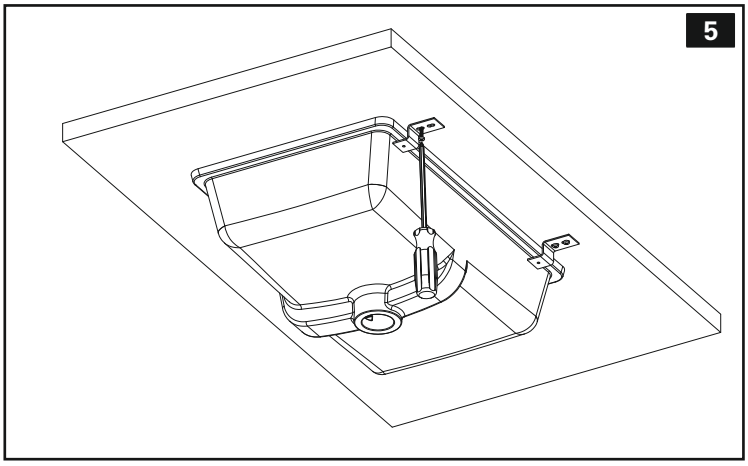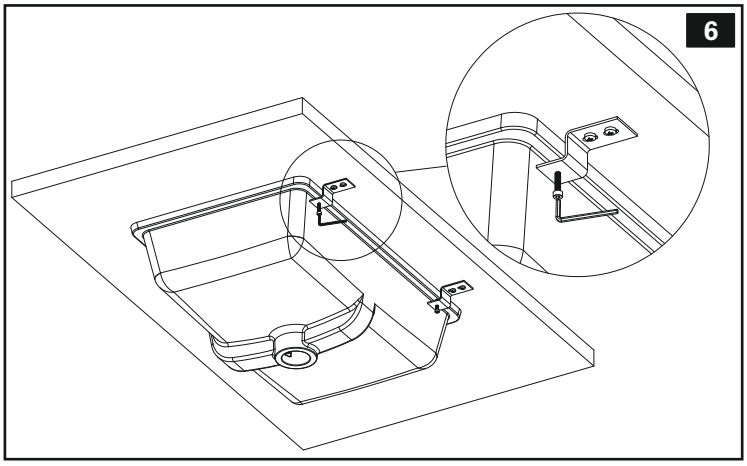
kit de fixação não incluído
Fixing kit not included
Kit de fijación no incluido
Kit de fixation non inclus
Kit di fissaggio non incluso