# VIDAGE COMPLET EVIER 2 CUVES D90

# 396200

## ELIPSO : bonde avec tubulure gain d'espace bi-matière et siphon

### CARACTERISTIQUES

→ bondes à panier manuel en acier inoxydable
→ tubulure plastique extensible réglable
→ siphon sortie Ø 40 avec joints intégrés
→ 2 prises machine à laver ou raccord trop-plein

### PERFORMANCES

Serrage de bonde : **0 à 20 mm**
Hauteur sous évier : **89.5 mm (siphon déporté)**
Entraxe bonde à bonde : **730 maxi**
Débit : **59.5 l/mn**

### CONDITIONNEMENT

Packaging : **boite**
Dimensions (mm) : **265 x148 x 312.5 mm**
Colisage : **x 1**

### SPECIFICATIONS

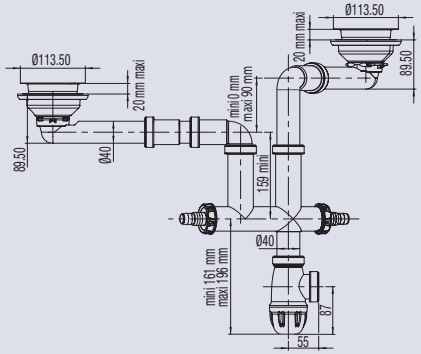


### AVANTAGES

**Pose jusqu'à 10 fois plus rapide: technologie Connectic réglable en hauteur, largeur, profondeur**

**100% gain d'espace**

| REFERENCE | EAN CODE |
|---|---|
| 396200 000 00 | 3364549275839 |

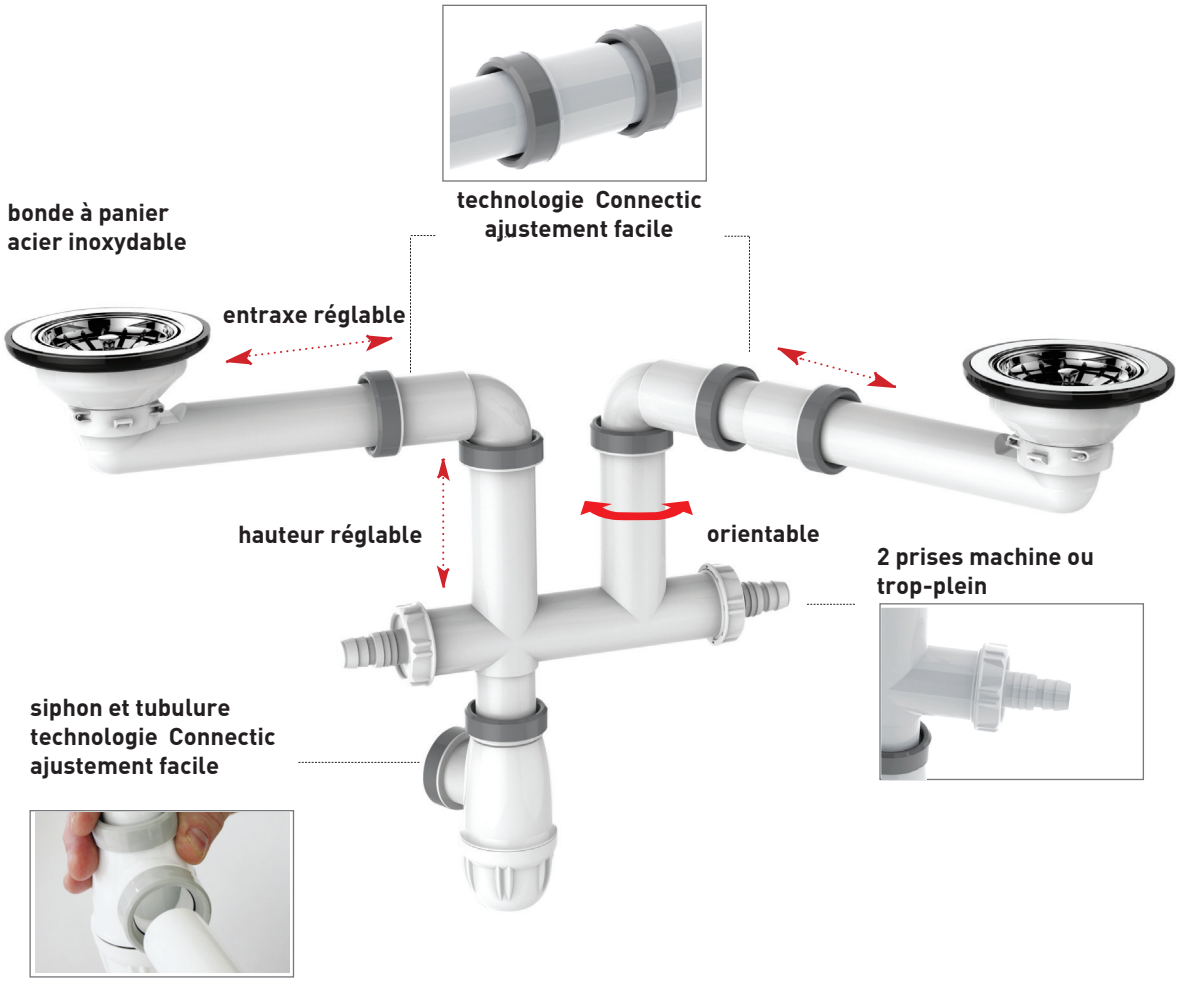


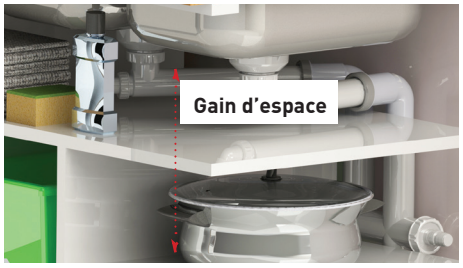


Tous nos produits sur
**www.valentin.fr**

Valentin