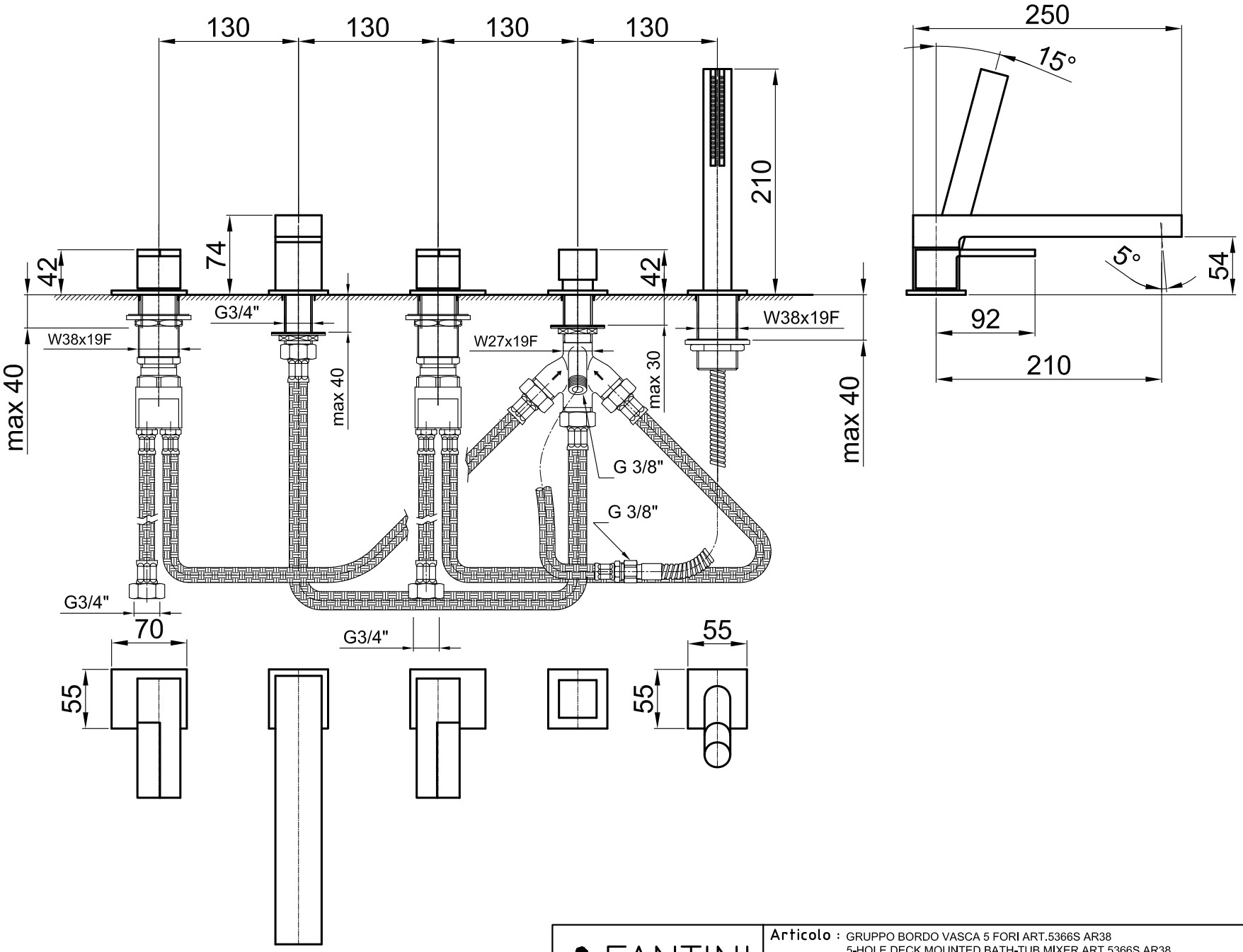

FANTINI RUBINETTERIE

Articolo : GRUPPO BORDO VASCA 5 FORI ART.5366S AR38
5-HOLE DECK MOUNTED BATH-TUB MIXER ART.5366S AR38
MÉLANGEUR BAIN-DOUCHE SUR GORGE 3 TROUS ART.5366S AR38
WANNENRANDMISCHER 5 LOCH ART.5366S AR38
GRIFERÍA BAÑERA DE REPISA 5 ELEMENTOS ART.5366S AR38

Data : 09/10/2013

Rev. 1

Questo disegno è di proprietà della FANTINI S.p.A. Pertanto non potrà essere utilizzato e/o comunicato a terzi, anche in forma parziale, senza preventiva autorizzazione.
This drawing is intellectual of FANTINI S.p.A. No use or disclosure, either fully or partially, to third parties is allowed whitout prior consent of the company.