АРТ. 8125

Душевой набор

• ручная лейка FIT
• шланговое подсоединение с держателем для ручной лейки
• гибкий шланг 150 см ПВХ
• впуск 1/2"

Отделки:

☐	**Матовая натуральная сталь**	81 93 8125
☐	**Matt Gun Metal PVD**	81 P5 8125

Проект:

Комната:

Дата:

Комментарии:

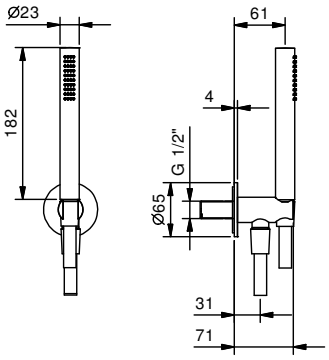

сертификаты:

NEW