Marchio / Brand ZUCCHETTI

Classe / Class WW

AGORÀ

ZAG254

Gruppo esterno vasca-doccia. / Exposed bath-shower mixer.

Gruppo esterno vasca-doccia con aeratore, deviatore, doccetta Z9472P.C, flessibile da 1500mm.

Exposed bath-shower mixer with diverter, aerator, hand-shower Z9472P.C, shower hose 1500mm.

Finiture / Finishes

Cromo / Crhome	C8 Nickel Lucido / Polished Nickel	C40 Oro / Gold	C41 Oro spazzolato / Brushed Gold

AGORÀ

ZAG254 Disegno Complessivo / Overall Drawing

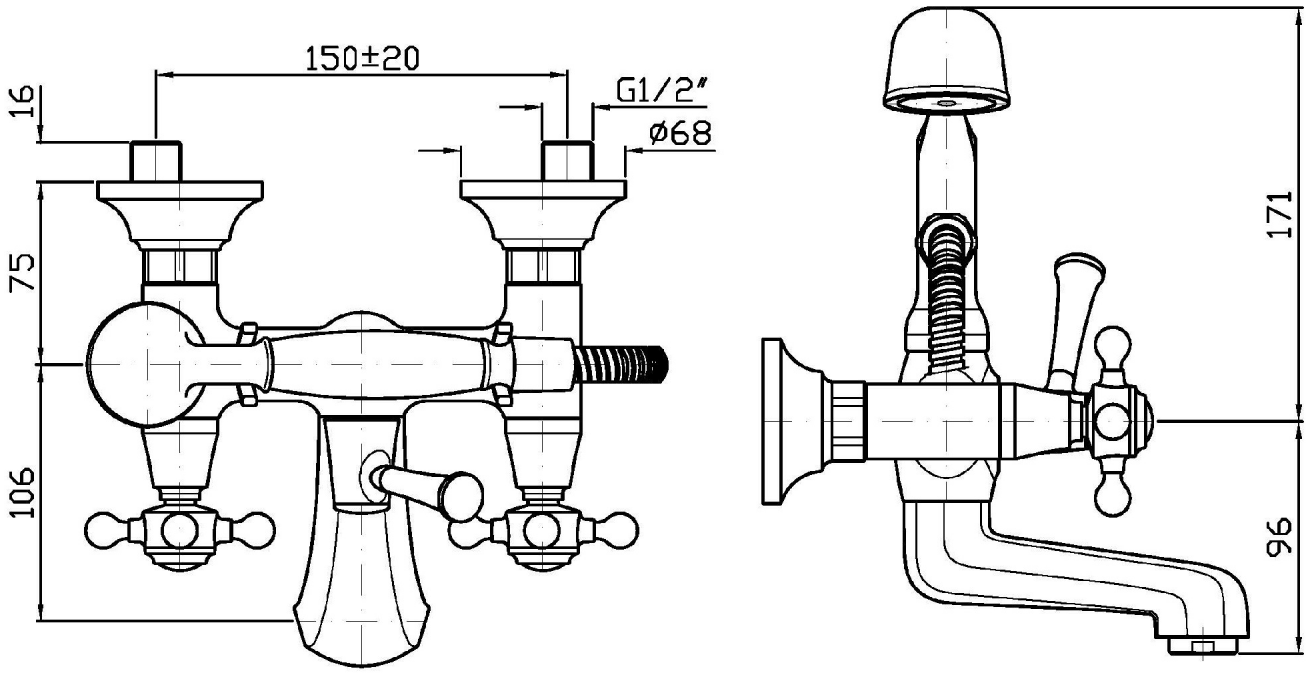

Marchio / Brand ZUCCHETTI

Classe / Class WW

AGORÀ

ZAG254 Esplosi / Exploded

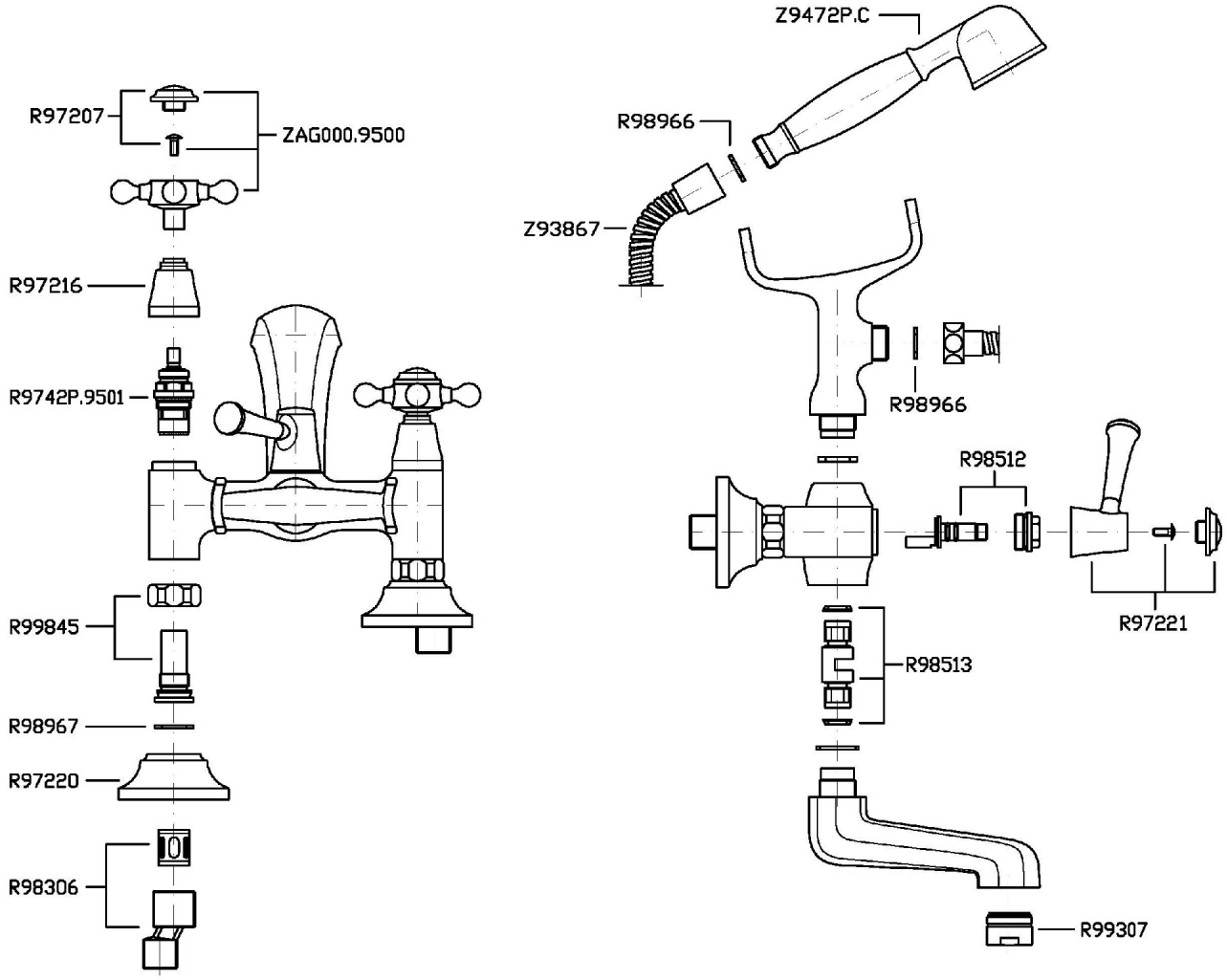

AGORÀ

ZAG254 Portate / Flowrates (lt/min)

PRESSIONE PRESSURE	1 BAR	2 BAR	3 BAR	4 BAR	5 BAR
P1 BOCCA VASCA WALL SPOUT	16	18	20	22	24
P2 DOCCETTA HANDSHOWER	12,7	19,9	25	30	35
P3					
P4					
P5					

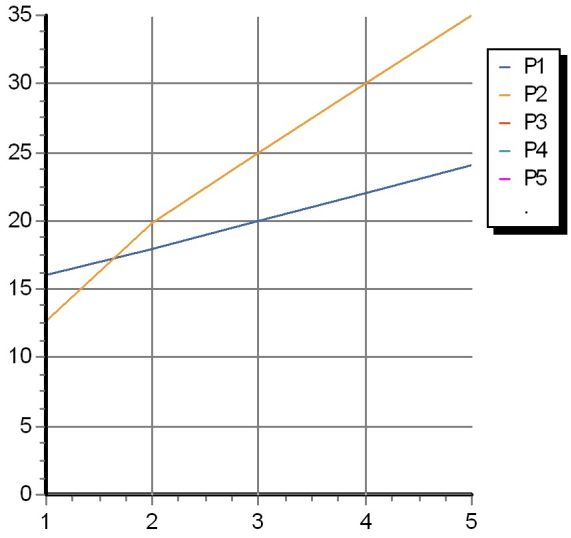

AGORÀ

ZAG254 Pesi e Misure / Weights and Sizes
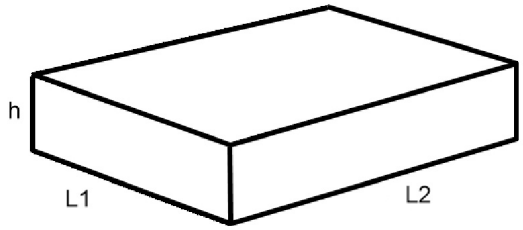
Peso (Kg) Weight (lb)	4,00 (Kg)	8,82 (lb)
Volume test (dc3) - (in3)	12,27 (dc3)	748,76 (in3)
h (mm) - (in)	150,00 (mm)	5,91 (in)
L1 (mm) - (in)	250,00 (mm)	9,84 (in)
L2 (mm) - (in)	327,00 (mm)	12,87 (in)