Термостатический встраиваемый смеситель для душа, 3/4" - ACQUADOLCE

АРТ. 7331B+D231A

Термостатический встраиваемый смеситель для душа, 3/4"

- 1 выпуск 3/4"
- ручки
- только для горизонтальной установки
- впуски 3/4"
- Звукоизолированные

Наружная часть
Отделки:

☐	**Хром**	31 02 7331B
☐	**Матовая натуральная сталь**	31 93 7331B

Внутренняя часть
Отделки:

☐	19 00 D231A

Проект:

Комната:

Дата:

Комментарии:
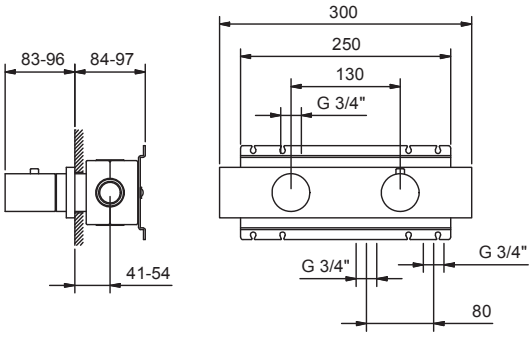
0,5	13
1	33
2	42
3	48
4	52