Кухня - Tara Ultra
Смеситель однорычажный Pull-down с функцией душа - платина
Артикульный номер: 33 870 875-08

- вылет 240 мм
- поворотный излив 360°
- опциональный ограничитель, поворотный 110°
- ламинарная и душевая струя
- высота смесителя 500 мм
- высота до регулятора ламинарной струи 240 мм
- диаметр сверлёного отверстия 35 мм
- Металлический шланг для душа 1800мм
- поверхность с форсунками с системой защиты от известковых отложений
- расход макс. 10,4 л/мин при гидравлическом давлении 3 бара
- не содержит свинца
- Группа смесителей согл. DIN 4109: 1
- (ADA)
- Защищён от обратного потока.
- Кнопка переключает в спрей режим при нажатии. Чтобы включить ламинарный поток, необходимо выключить воду.

платина

размерный чертеж

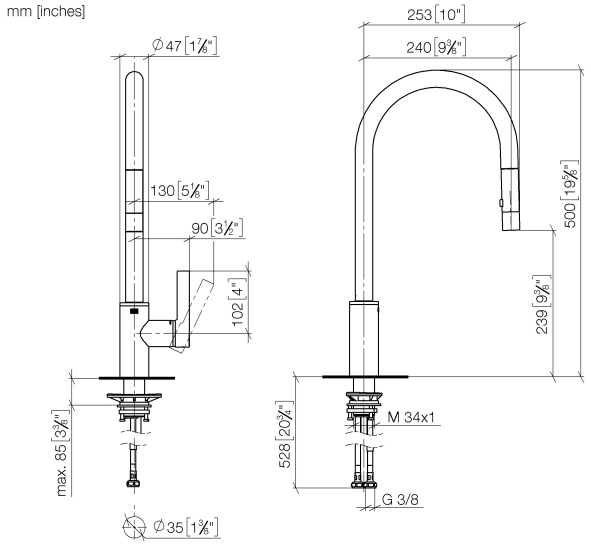

Все величины в мм / дюймах = мм x 0,0394

Мы оставляем за собой право на изменение моделей, товарного ассортимента и технических характеристик. Наличие погрешностей не исключается.