DORN BRACHT

Унитаз - Tara.
Держатель для рулона туалетной бумаги с крышкой - латунь сатинированная
Артикульный номер: 83 510 892-28

- ширина 152 мм
- высота 100 мм
- розетка Ø 55 мм
- вылет 77 мм

латунь сатинированная

размерный чертеж

mm [inches]

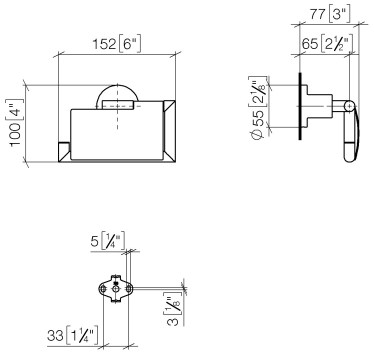

Все величины в мм / дюймах = мм x 0,0394

Мы оставляем за собой право на изменение моделей, товарного ассортимента и технических характеристик. Наличие погрешностей не исключается.