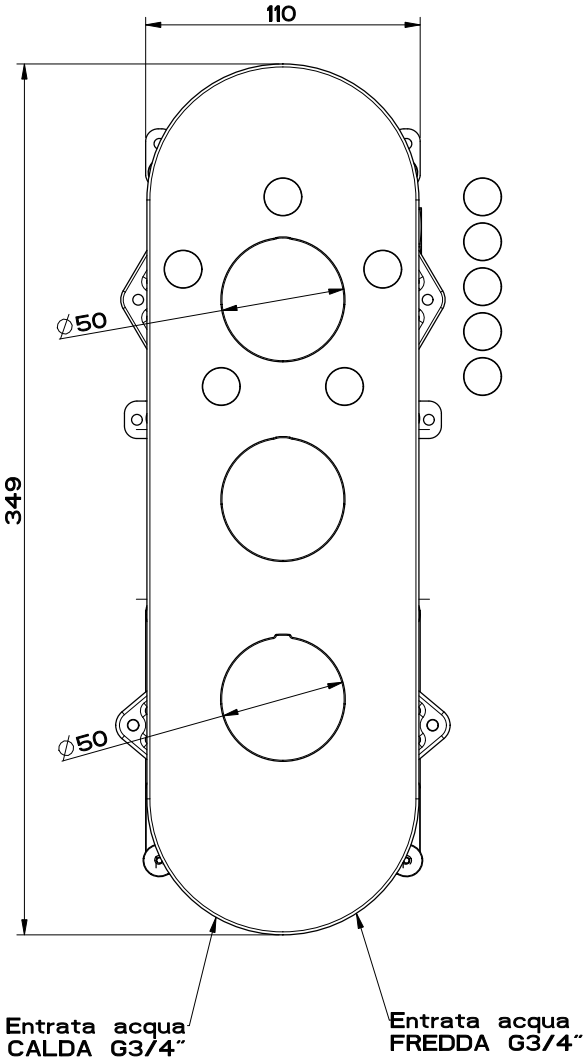

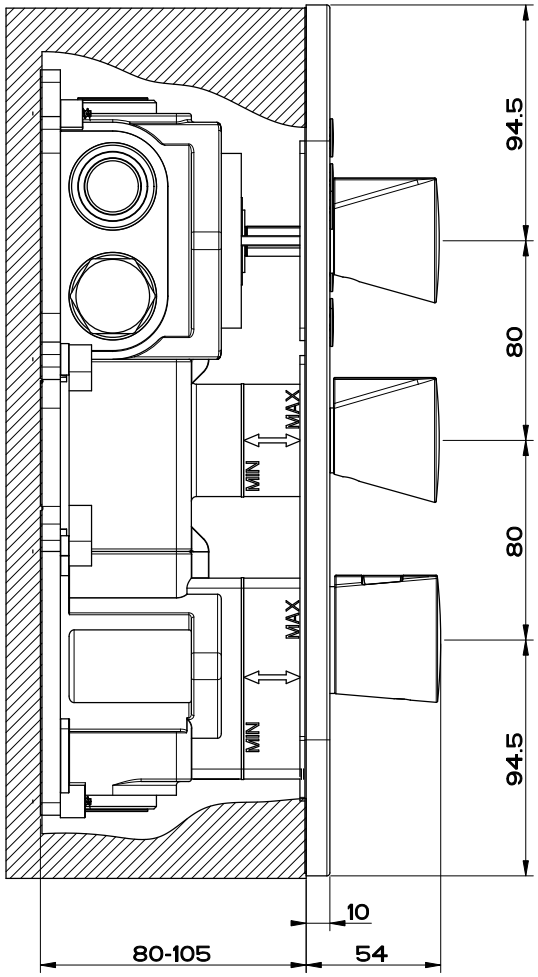

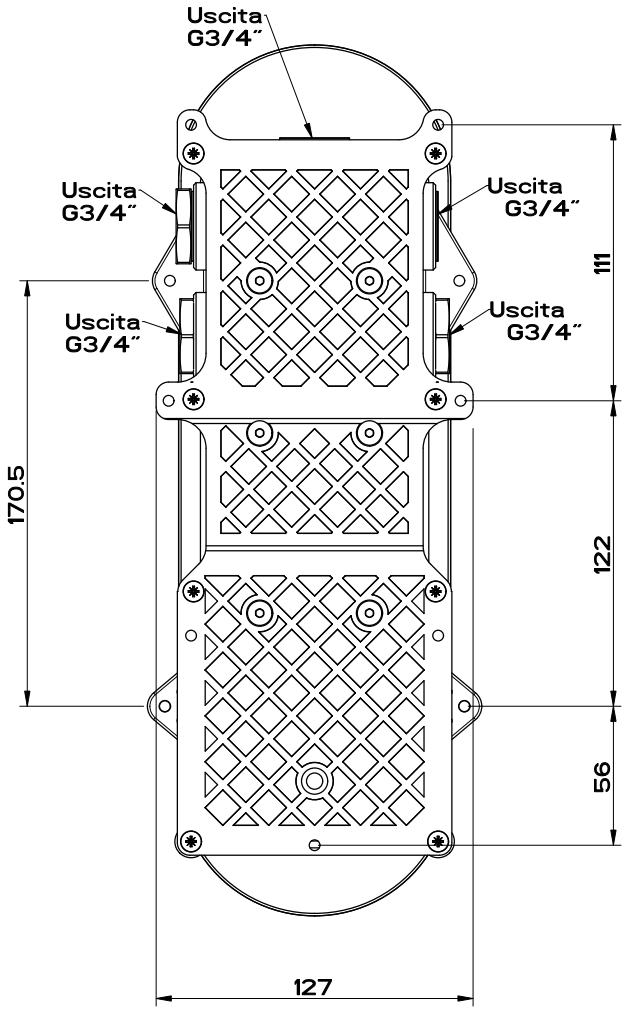

GESSI

Gessi S.p.A. Parco Gessi, 13037 Serravalle Sesia (Vercelli) Italy

Tel.0039 0163 454111 Fax.0039 0163 453150

www.gessi.com e-mail: gessi @ gessi.it

marzo 2014 copyright © GESSI S.p.A.

CONO 43111 + 45212

TERMOSTATICO INCASSO ALTA PORTATA 5VIE "SELETTORE" PIASTRA UNICA

formato / size	Rev.	codice cliente / client code
A4	0	

Il presente disegno a termine di legge non puo' essere reso pubblico o riprodotto senza l'autorizzazione scritta della GESSI S.p.A. - marzo 2014 copyright©GESSI S.p.A.