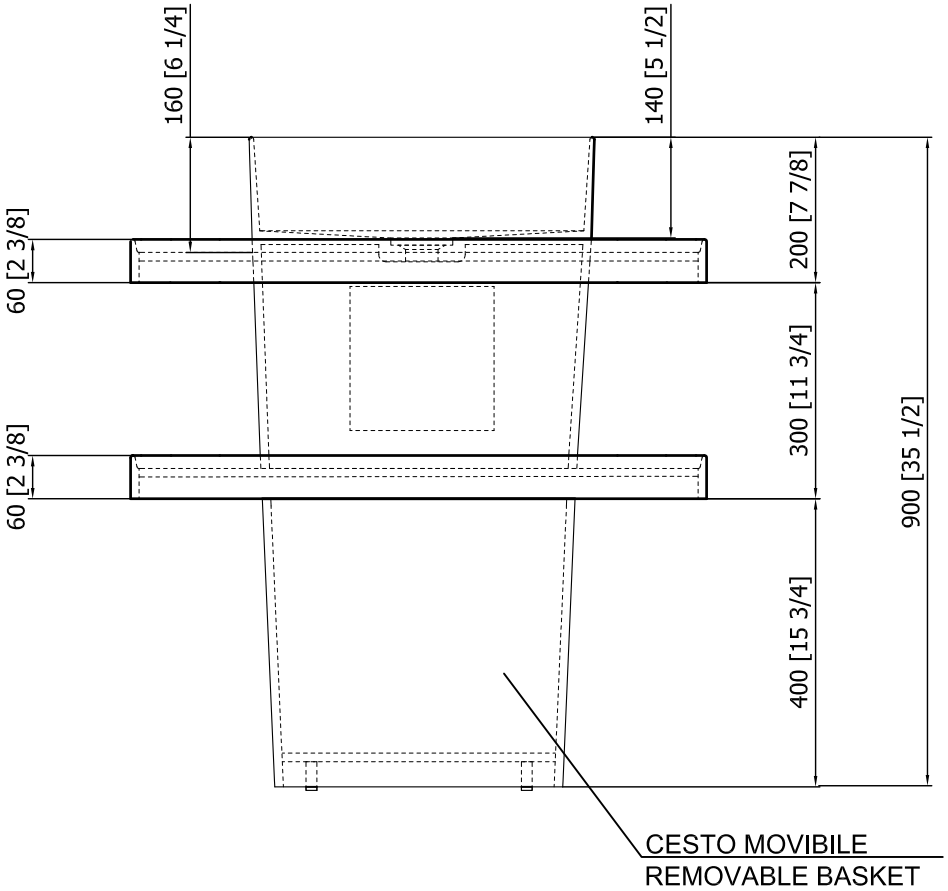

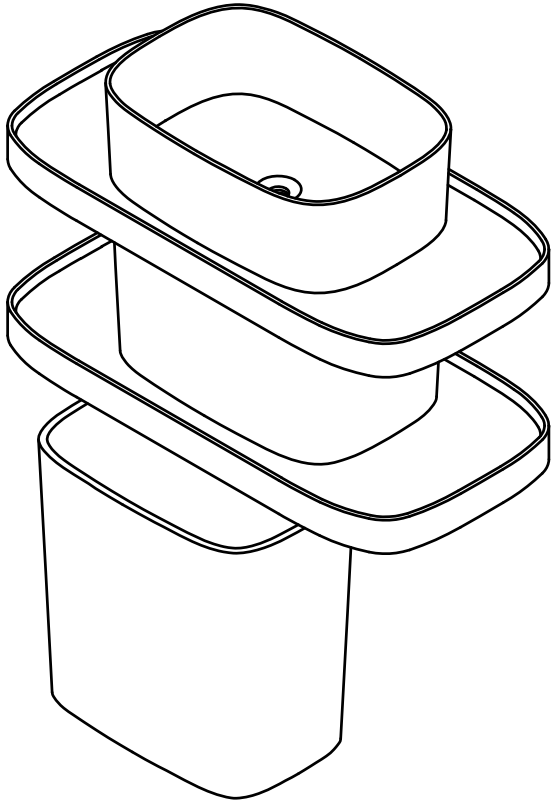

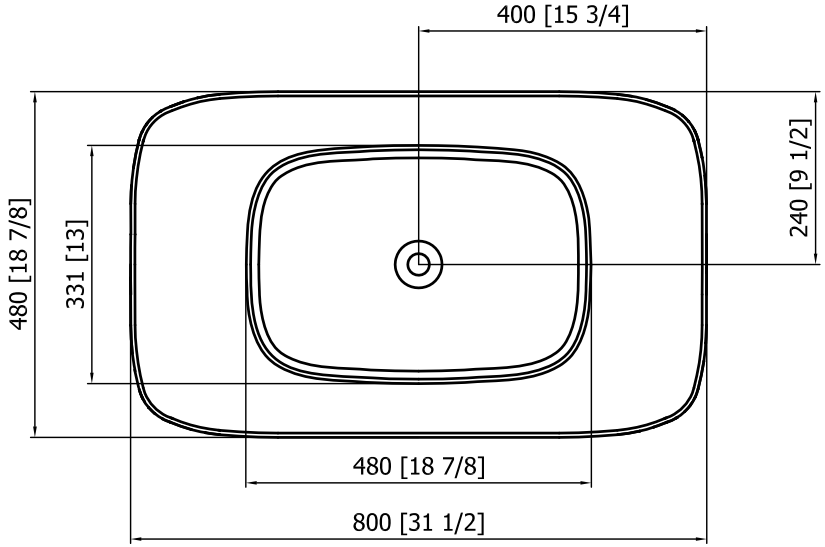

Lavabo compreso di piletta a scarico libero
Washbasin with plug
Washbecken mit Abfluss frei
Vasque à poser avec bonde à vidage fixe
Lavabo con desagüe libre
раковина в комплекте с донным клапаном

REXA DESIGN	QUOTE ESPRESSE IN MILLIMETRI			RIFERIMENTO	SIMBOLOGIA
	MATERIALE	CORIAN		LAVABO TOTEM SOSPESO L.80 P.48 H.90 CON CESTO REMOVIBILE	△ LATO A VISTA
	FINITURA	GLACIER WHITE			FORMATO A3
	DATA MODIFICA	REV.	DESCRIZIONE	QUANTITA'	
UFF.TECNICO	DATA				VALORE QUOTE DEL GREZZO (XXX)
				CODICE 02FO44304	VALORE QUOTE FINITO (XXX)
FOGLIO	SCALA				VALORE QUOTE MODIFICATO (XXX)
					VALORE QUOTE CRITICHE (XXX)

Il presente disegno è di proprietà di REXA DESIGN. Si fa divieto a chiunque di riprodurlo o renderlo noto a terzi senza nostra autorizzazione.

The drawing remains the property of REXA DESIGN. Without our explicit authorization it is strictly forbidden to copy it, or make its contents known to others