Умывальник - DOMICIL
Вентиль боковой запирание влево холодный - Champagne / черный матовый
Артикульный номер: 20 000 900-98

- диаметр сверлёного отверстия 32 мм
- розетка Ø 55 мм
- Группа смесителей согл. DIN 4109: 1
- Для монтажа на стальной раковине закажите кольцо 09 28 10 043 90.

Champagne / черный матовый

размерный чертеж

mm [inches]

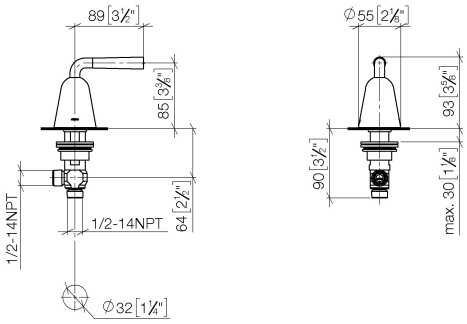

Все величины в мм / дюймах = мм x 0,0394

Мы оставляем за собой право на изменение моделей, товарного ассортимента и технических характеристик. Наличие погрешностей не исключается.